NÁVOD K OBSLUZE

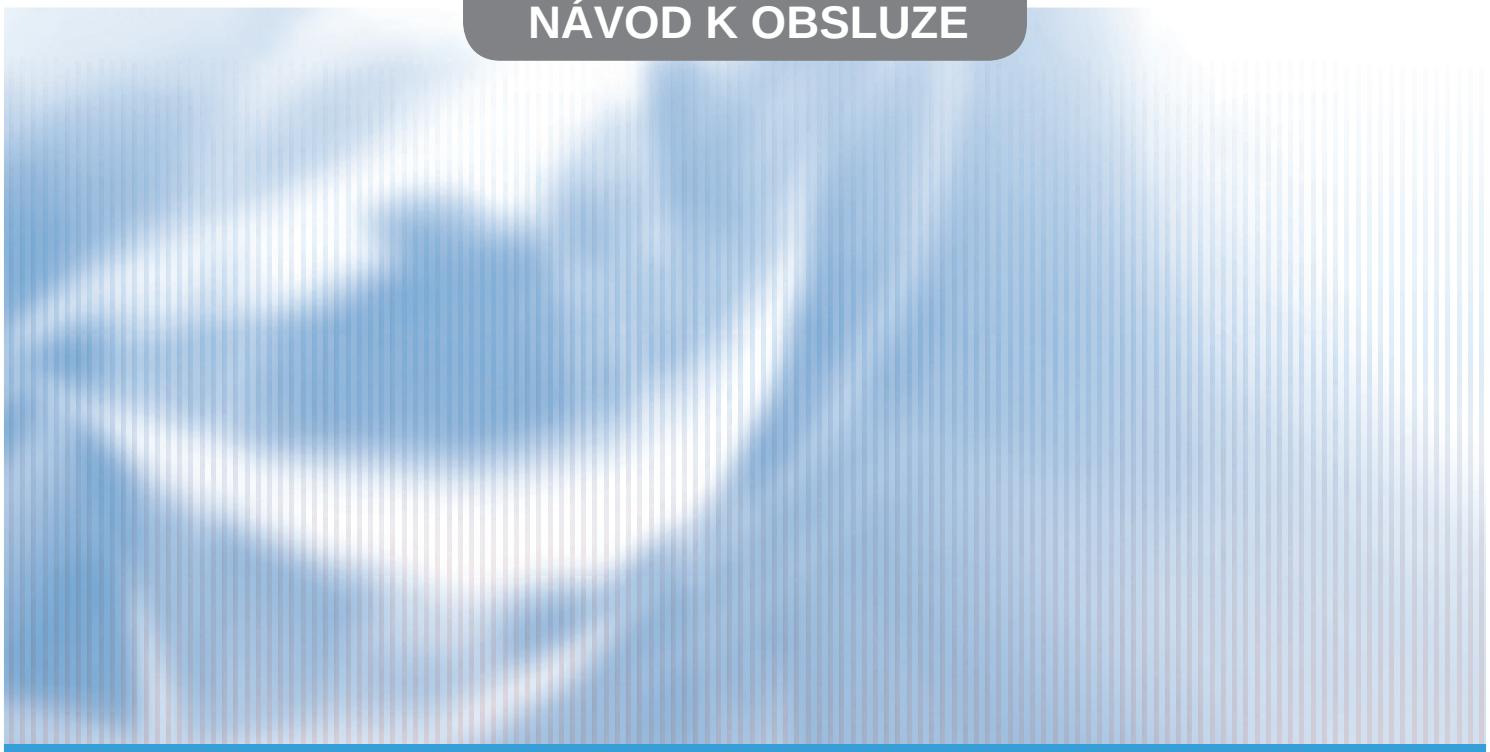

FLOOR & CEILING SERIES

ASF-12A, ASF-18A, ASF-24A, ASF-30A
ASF-36, ASF-48A, AS-60A

sinclair
AIR CONDITIONING

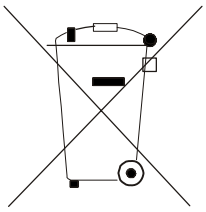

Pozor:

Na Vašem výrobku je uveden tento symbol. Říká, že se elektrické a elektronické přístroje nemají likvidovat s domácím odpadem, nýbrž se mají vracet zvlášť do specializované sběrny.

A. Informace k likvidaci pro soukromé uživatele

1. V Evropské unii

Pozor: Tento přístroj nelikvidujte s normálním domácím odpadem!

Podle nové směrnice EU, která stanovuje správný způsob zpětného odběru použitých elektrických a elektronických přístrojů, nakládání s nimi a jejich recyklace, se musí staré elektrické a elektronické přístroje likvidovat zvlášť.

Po zavedení směrnice v členských zemích EU mohou nyní soukromé domácnosti odevzdávat svoje použité elektrické a elektronické přístroje bezplatně ve stanovených sběrnách*.

V některých zemích* můžete staré přístroje případně odevzdat bezplatně i u Vašeho specializovaného prodejce, pokud si koupíte srovnatelný nový přístroj.

*) Další podrobnosti obdržíte od Vašeho obecního úřadu.

Jestliže Vaše použité elektrické a elektronické přístroje obsahují baterie nebo akumulátory, měli byste je nejprve vyjmout a zlikvidovat zvlášť podle místního platného nařízení.

Řádnou likvidací přispějete ke správnému sběru starých přístrojů, nakládání s nimi a jejich používání. Odbornou likvidací tak zabráníte možným škodlivým dopadům na životní prostředí a zdraví.

2. V ostatních zemích Evropské unie

Informujte se prosím na Vašem obecním úřadě na správný postup při likvidaci tohoto přístroje.

B. Informace k likvidaci pro průmyslové uživatele

1. V Evropské unii

Jestliže jste tento výrobek používali pro živnostenské účely a nyní ho chcete zlikvidovat:

Obraťte se prosím na Vašeho specializovaného prodejce, který Vás může informovat o vracení výrobku. Možná budete muset za odběr a recyklaci zaplatit. Malé výrobky (a malá množství) možná ne.

2. V ostatních zemích mimo EU

Na správný postup likvidace tohoto přístroje se informujte na Vašem obecním úřadě.

OBSAH

DŮLEŽITÉ BEZPEČNOSTNÍ POKYNY 2
RADY PRO EKONOMICKÝ PROVOZ 3
NÁZVY ČÁSTÍ 3
NASTAVENÍ SMĚRU PROUDĚNÍ VZDUCHU 14
NOUZOVÉ OVLÁDÁNÍ 15
ÚDRŽBA 15
FUNKCE A PROVOZ KLIMATIZAČNÍHO ZAŘÍZENÍ 17
INSTALACE 18
ŘEŠENÍ PROBLÉMŮ 19
ŘEŠENÍ PROBLÉMŮ (DÁLKOVÝ OVLADAČ) 20

Děkujeme vám, že jste si zakoupili toto klimatizační zařízení.
Před jeho použitím si důkladně přečtěte tento návod a uložte jej na bezpečném místě pro budoucí použití.

DŮLEŽITÉ BEZPEČNOSTNÍ POKYNY

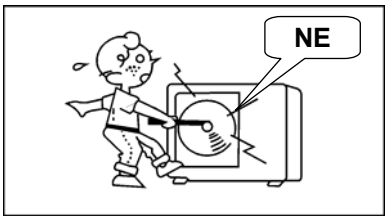

⚠ UPOZORNĚNÍ
Nepokoušejte se nainstalovat jednotku sami. Jednotka musí být nainstalována kvalifikovanými osobami.

⚠ NEBEZPEČÍ
Nepokoušejte se opravit jednotku sami. Jednotka neobsahuje žádné díly, které by mohl opravovat samotný uživatel. Při otevření a sejmutí krytu dojde k odkrytí částí s nebezpečným elektrickým napětím. Možný úraz elektrickým proudem hrozí, i když je zařízení vypnuto.

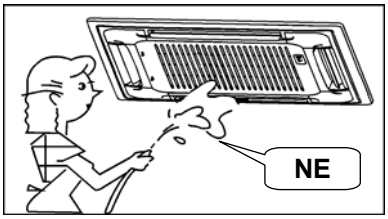

⚠ NEBEZPEČÍ
Nikdy nestrkejte ruce ani žádné předměty do výfuku vzduchu vnitřní nebo venkovní jednotky. Je zde ventilátor, který se otáčí velkou rychlostí a může způsobit vážná zranění.

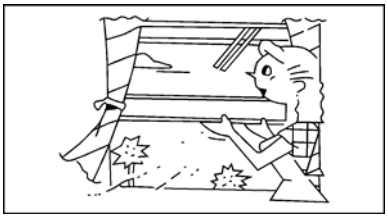

⚠ NEBEZPEČÍ
Nevylévejte ani nestříkejte na jednotku vodu nebo jinou kapalinu. Jinak hrozí vážný úraz elektrickým proudem.

⚠ VAROVÁNÍ
Při používání klimatizace místnost pravidelně větrejte, zejména v případě, kdy se v místnosti používá také plynový spotřebič. Nedodržení tohoto pokynu může mít za následek pokles množství kyslíku v místnosti.

⚠ VAROVÁNÍ
Před čištěním nebo jinou rutinní údržbou zařízení vždy vypněte a odpojte od napájení, abyste zabránili úrazu elektrickým proudem. Při čištění se řiďte pokyny v návodu.

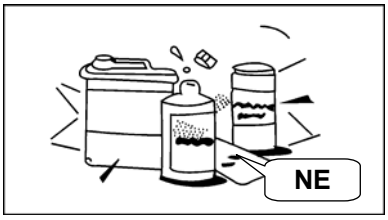

⚠ VAROVÁNÍ
Nepoužívejte tekuté nebo aerosolové čističe. Pro čištění jednotky používejte měkkou a suchou utěrku. Nikdy nezkoušejte očistit jednotku stříkající vodou, jinak hrozí nebezpečí úrazu elektrickým proudem.

⚠ UPOZORNĚNÍ
Pro čištění jednotky nikdy nepoužívejte prostředky na čištění odpadu obsahující žíravinu. Ty mohou rychle zničit součásti jednotky (odtokovou vaničku, žebra výměníku a pod.).

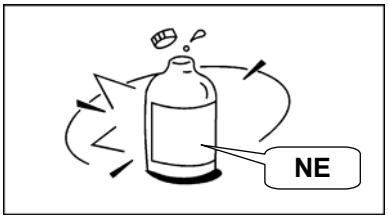

⚠ POZNÁMKA
Pro zajištění dobré funkce používejte jednotku v doporučeném rozmezí teplot a vlhkosti podle návodu. Jinak může dojít k závadě nebo odkapávání vody z jednotky.

RADY PRO EKONOMICKÝ PROVOZ

Pro zajištění ekonomického provozu byste se měli řídit následujícími pokyny. (Podrobnosti viz příslušná kapitola.)

- Nastavte správně směr vyfukování vzduchu, aby nefoukal přímo na vaše tělo.
- Nastavte správně požadovanou teplotu, aby nebyla příliš nízká nebo vysoká.
- Při chlazení zatáhněte závěsy, aby dovnitř nesvítilo přímé sluneční světlo.
- Pro udržení chladného nebo teplého vzduchu v místnosti neotevírejte dveře nebo okna častěji, než je to nutné kvůli správnému větrání.
- Pro nastavení požadované doby provozu používejte časovač.
- Poblíž přívodu nebo výfuku vzduchu nestavějte žádné překážky. Jinak dojde ke snížení účinnosti nebo dokonce zastavení jednotky.
- Pokud nebudete zařízení dlouho používat, odpojte je od napájení a vyjměte baterie z dálkového ovladače. Když je zařízení zapnuto, spotřebovává malé množství energie, i když neběží. Odpojením ušetříte energii. Při obnově provozu zapněte napájení 12 hodin před spuštěním jednotky, abyste zajistili bezproblémový provoz.
- Ucpaný vzduchový filtr snižuje účinnost chlazení a topení. Čistěte jej každé dva týdny.

NÁZVY ČÁSTÍ

Klimatizační zařízení se skládá z vnitřní jednotky, venkovní jednotky, spojovacího potrubí a dálkového ovladače.

■ Kazetový typ

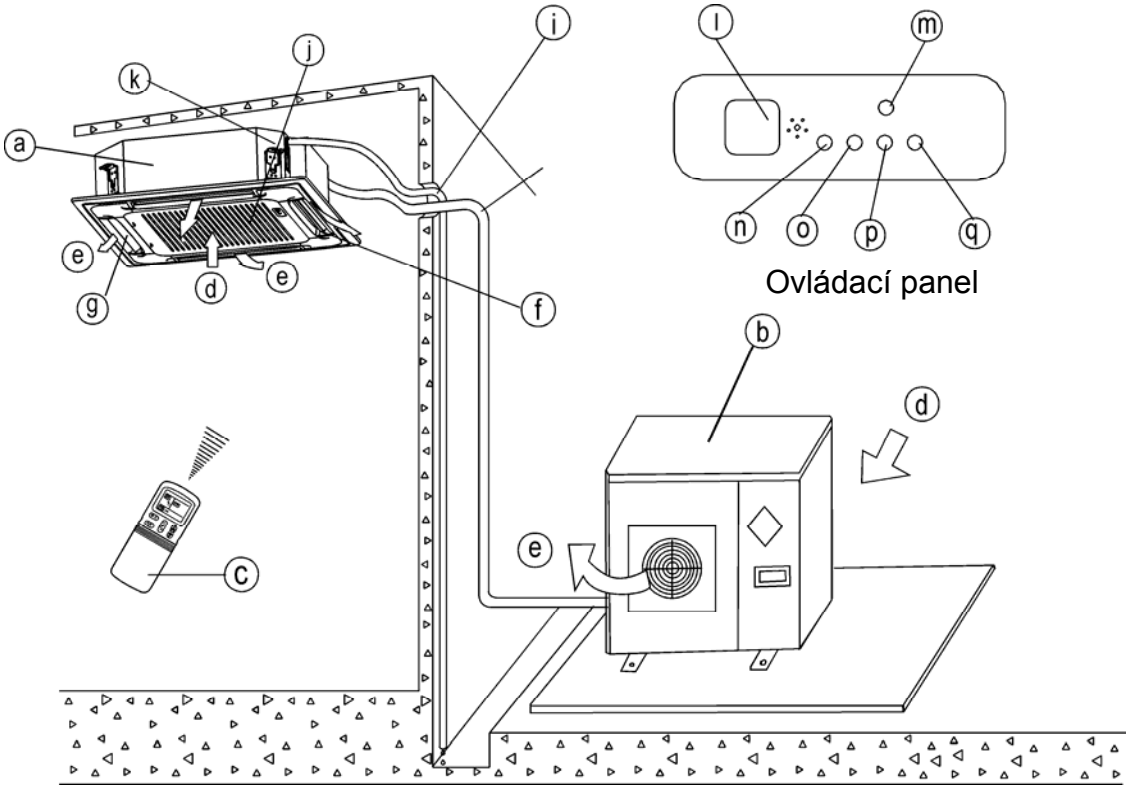

UPOZORNĚNÍ:
Tento obrázek ukazuje typ s výkonem 24000 Btu/h. Váš typ se může vzhledem a funkcemi trochu lišit.

Části a funkce

a) vnitřní jednotka
b) venkovní jednotka
c) dálkový ovladač
d) přívod vzduchu
e) výfuk vzduchu
f) výfuk vzduchu
g) lamela směrování vzduchu (ve výfuku)
h) spojovací potrubí
i) odtoková hadice
j) přívod vzduchu (se vzduchovým filtrem)
k) odtokové čerpadlo (odvod vody z vnitřní jednotky
l) senzor infračerveného signálu z ovladače
m) tlačítko nouzového ovládání
n) indikátor provozu
o) indikátor časovače
p) indikátor Odmrazování (u typu pro chlazení+topení) nebo Ventilátor (u typu pro chlazení)
q) indikátor alarmu

■ Vysokotlaký parvis split typ

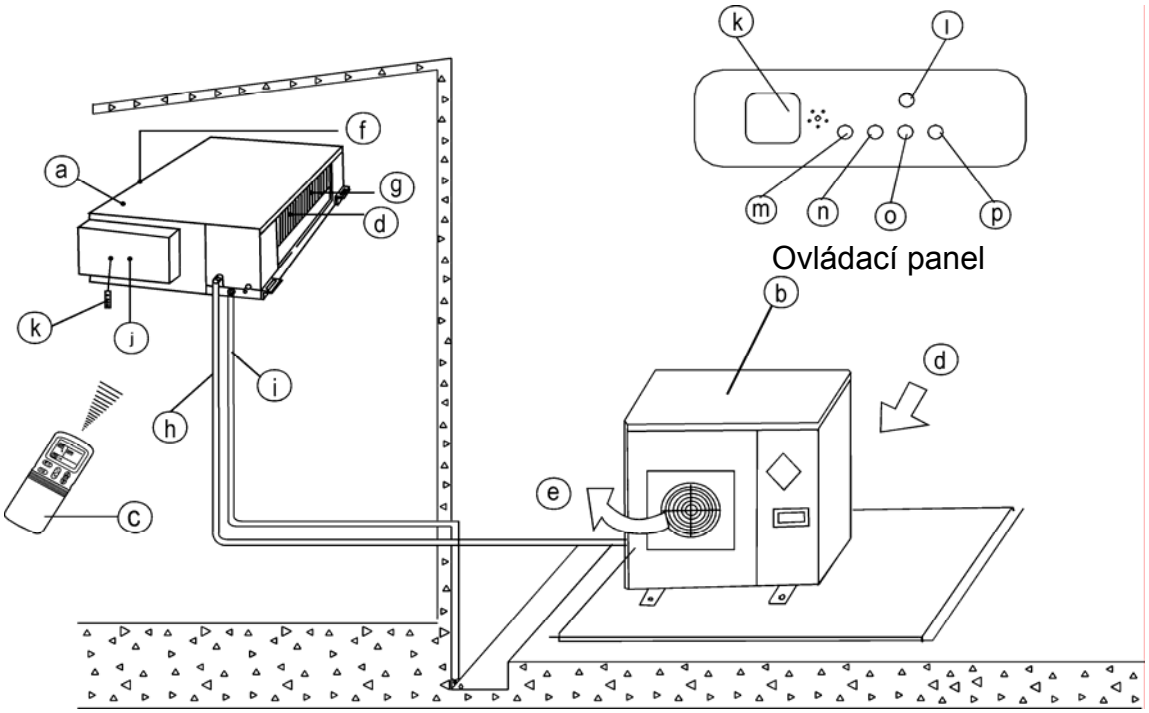

UPOZORNĚNÍ:
Tento obrázek ukazuje typ s výkonem 24000 Btu/h. Váš typ se může vzhledem a funkcemi trochu lišit.

Části a funkce

a) vnitřní jednotka
b) venkovní jednotka
c) dálkový ovladač
d) přívod vzduchu
e) výfuk vzduchu
f) výfuk vzduchu
g) tepelný výměník
h) spojovací potrubí
i) odtoková hadice
j) E-box
k) senzor infračerveného signálu z ovladače
l) tlačítko nouzového ovládání
m) indikátor provozu
n) indikátor časovače
o) indikátor Odmrazování (u typu pro chlazení+topení) nebo Ventilátor (u typu pro chlazení)
p) indikátor alarmu

■ Kanálový a podstropní typ

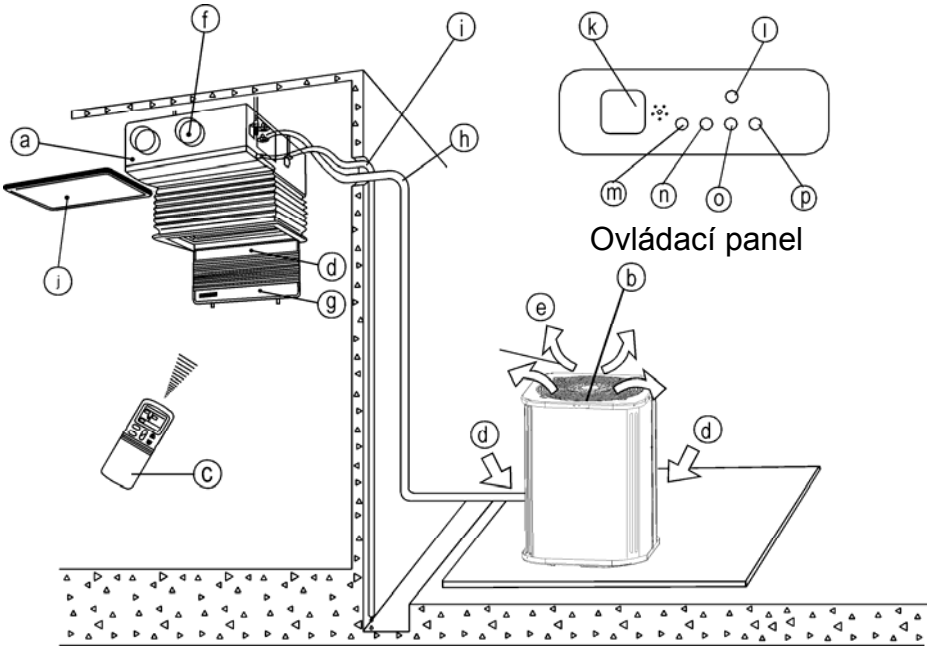

UPOZORNĚNÍ:
Tento obrázek ukazuje typ s výkonem 24000 Btu/h. Váš typ se může vzhledem a funkcemi trochu lišit.

Části a funkce

a) vnitřní jednotka
b) venkovní jednotka
c) dálkový ovladač
d) přívod vzduchu
e) výfuk vzduchu
f) výfuk vzduchu
g) lamela pro směrování vzduchu (ve výfuku)
h) spojovací potrubí
i) odtoková hadice
j) přívod vzduchu (s filtrem)
k) senzor infračerveného signálu z ovladače
l) tlačítko nouzového ovládání
m) indikátor provozu
n) indikátor časovače
o) indikátor Odmrazování (u typu pro chlazení+topení) nebo Ventilátor (u typu pro chlazení)
p) indikátor alarmu

■ Tenký kanálový typ

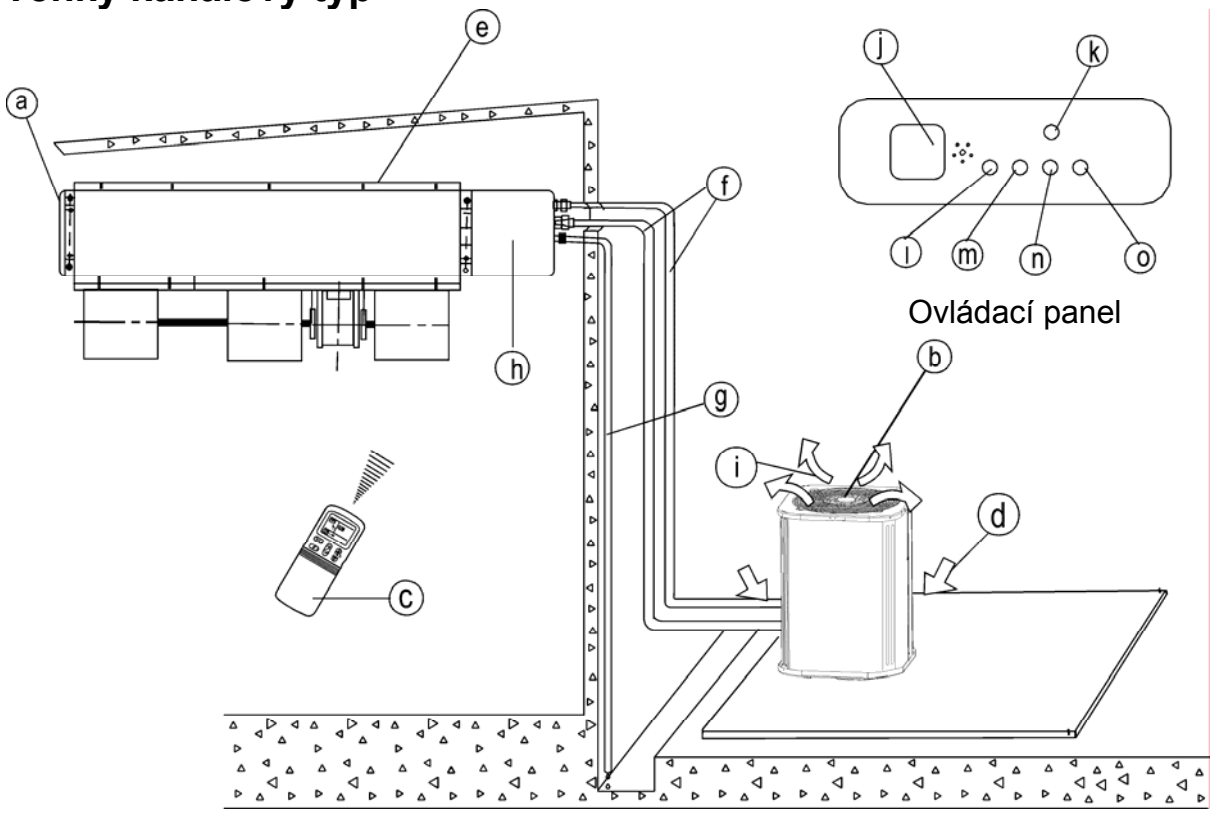

UPOZORNĚNÍ:
Tento obrázek ukazuje typ s výkonem 24000 Btu/h. Váš typ se může vzhledem a funkcemi trochu lišit.

Části a funkce

a) vnitřní jednotka
b) venkovní jednotka
c) dálkový ovladač
d) přívod vzduchu
e) lamela směrování vzduchu (ve výfuku)
f) spojovací potrubí
g) odtoková hadice
h) E-box
i) výfuk vzduchu
j) senzor infračerveného signálu z ovladače
k) tlačítko nouzového ovládání
l) indikátor provozu
m) indikátor časovače
n) indikátor Odmrazování (u typu pro chlazení+topení) nebo Ventilátor (u typu pro chlazení)
o) indikátor alarmu

■ Tenký kanálový typ

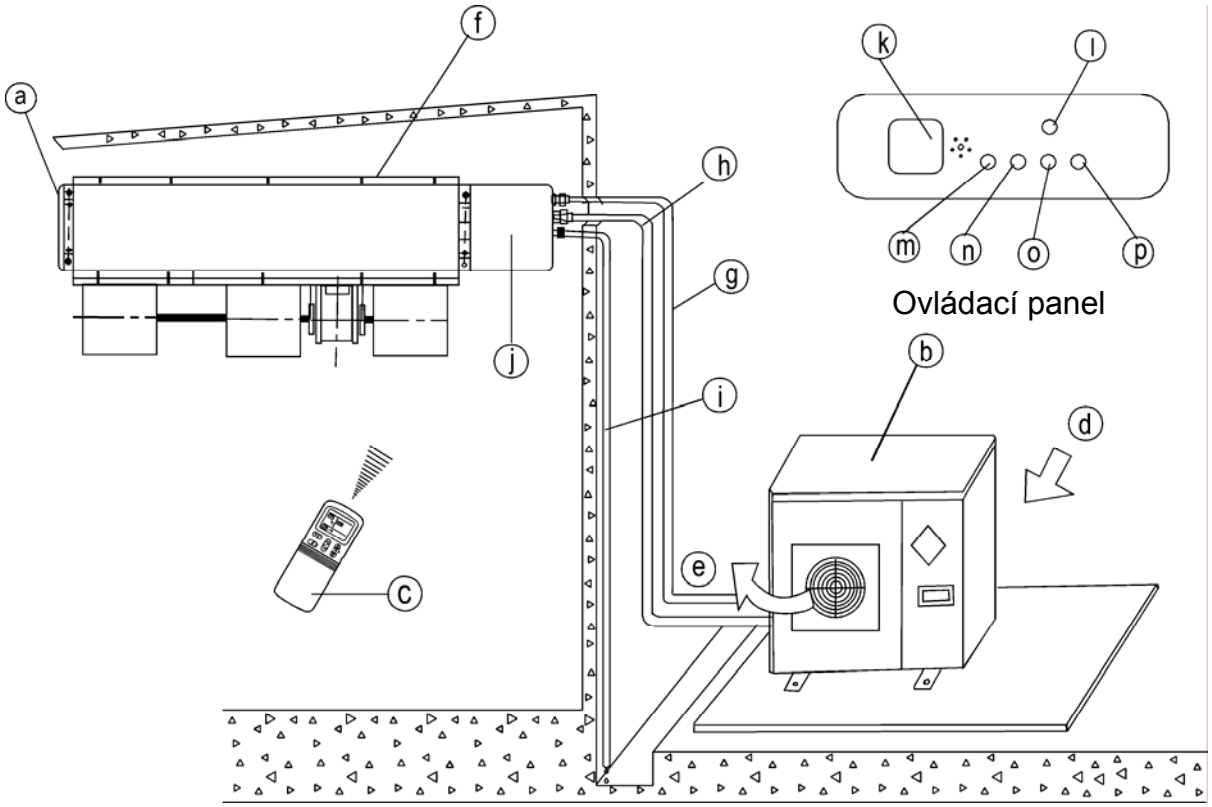

UPOZORNĚNÍ:
Tento obrázek ukazuje typ s výkonem 24000 Btu/h. Váš typ se může vzhledem a funkcemi trochu lišit.

Části a funkce

a) vnitřní jednotka
b) venkovní jednotka
c) dálkový ovladač
d) přívod vzduchu
e) výfuk vzduchu
f) výfuk vzduchu
g) spojovací potrubí
h) spojovací potrubí
i) odtoková hadice
j) E-box
k) senzor infračerveného signálu z ovladače
l) tlačítko nouzového ovládání
m) indikátor provozu
n) indikátor časovače
o) indikátor Odmrazování (u typu pro chlazení+topení) nebo Ventilátor (u typu pro chlazení)
p) indikátor alarmu

■ Tenký kanálový typ s boxem přívodu vzduchu

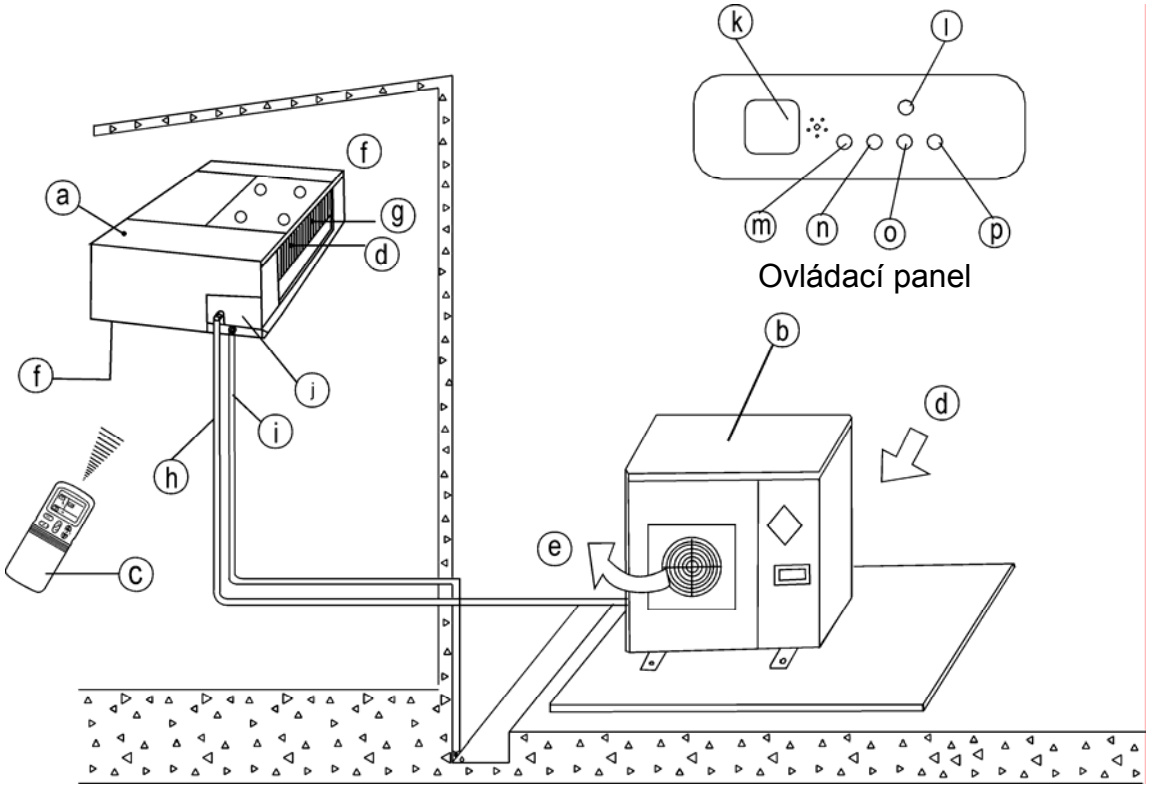

Části a funkce

a) vnitřní jednotka
b) venkovní jednotka
c) dálkový ovladač
d) výfuk vzduchu
e) výfuk vzduchu
f) přívod vzduchu
g) tepelný výměník
h) spojovací potrubí
i) odtoková hadice
j) E-box
k) senzor infračerveného signálu z ovladače
l) tlačítko nouzového ovládání
m) indikátor provozu
n) indikátor časovače
o) indikátor Odmrazování (u typu pro chlazení+topení) nebo Ventilátor (u typu pro chlazení)
p) indikátor alarmu

■ Čtyřcestný kazetový (tenký) typ

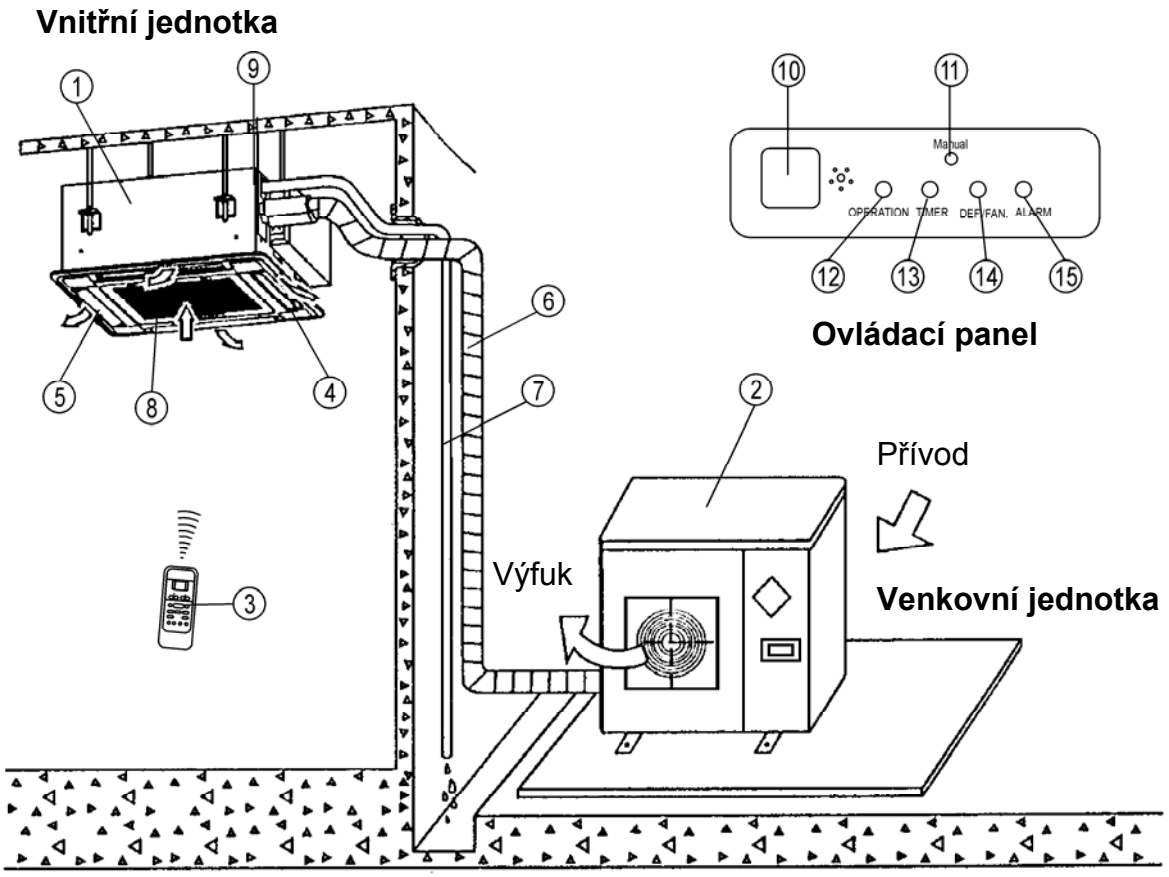

UPOZORNĚNÍ:
Tento obrázek ukazuje typ s výkonem 18000 Btu/h. Váš typ se může vzhledem a funkcemi trochu lišit.

Části a funkce

1) vnitřní jednotka
2) venkovní jednotka
3) dálkový ovladač
4) výfuk vzduchu
5) vertikální lamela
6) spojovací potrubí
7) odtoková hadice
8) přívod vzduchu (s filtrem)
9) odtokové čerpadlo (odvod vody z jednotky)
10) senzor infračerveného signálu z ovladače
11) tlačítko nouzového ovládání
12) indikátor provozu
13) indikátor časovače
14) indikátor Odmrazování (u typu pro chlazení+topení) nebo Ventilátor (u typu pro chlazení)
15) indikátor alarmu

■ Jednocestný kazetový typ

Vnitřní jednotka

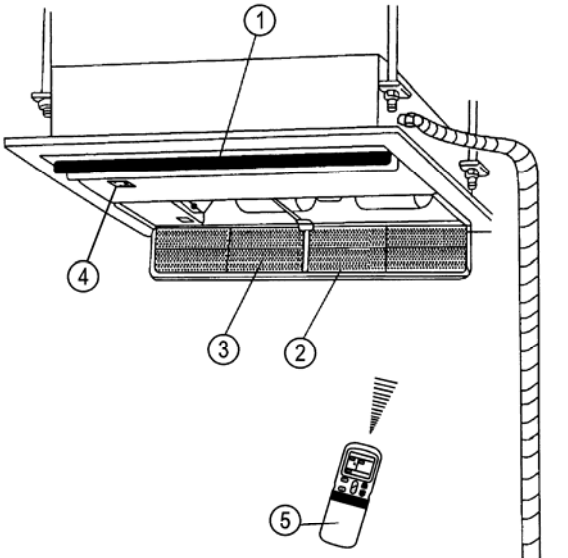

Vnitřní jednotka

1) lamela výfuku
2) přívod
3) filtr
4) ovládací panel
5) dálkový ovladač

Venkovní jednotka

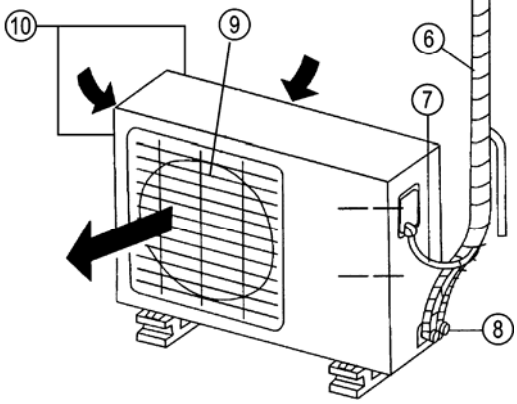

Venkovní jednotka

6) potrubí chladiva, odtoková hadice
7) elektrické vedení
8) vývod
9) výfuk vzduchu
10) přívod vzduchu (boční a zadní)

Ovládací panel

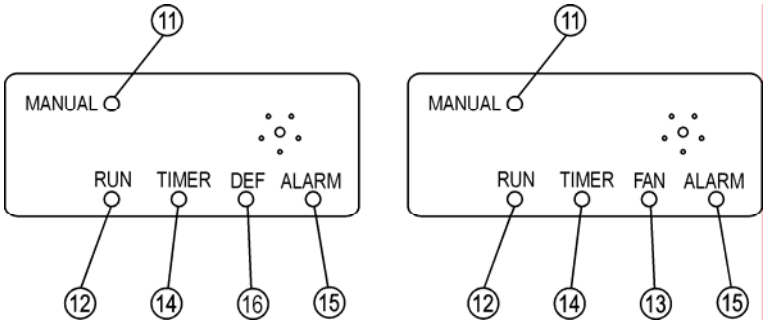

Ovládací panel

11) tlačítko nouzového ovládání
12) indikátor provozu
13) indikátor Ventilátor (není u typu pro chlazení+topení)
14) indikátor časovače
15) indikátor alarmu
15) indikátor Odmrazování (není u typu jen pro chlazení)

■ **Podstropní a podlahový typ** (klimatizace s vertikálním výfukem)

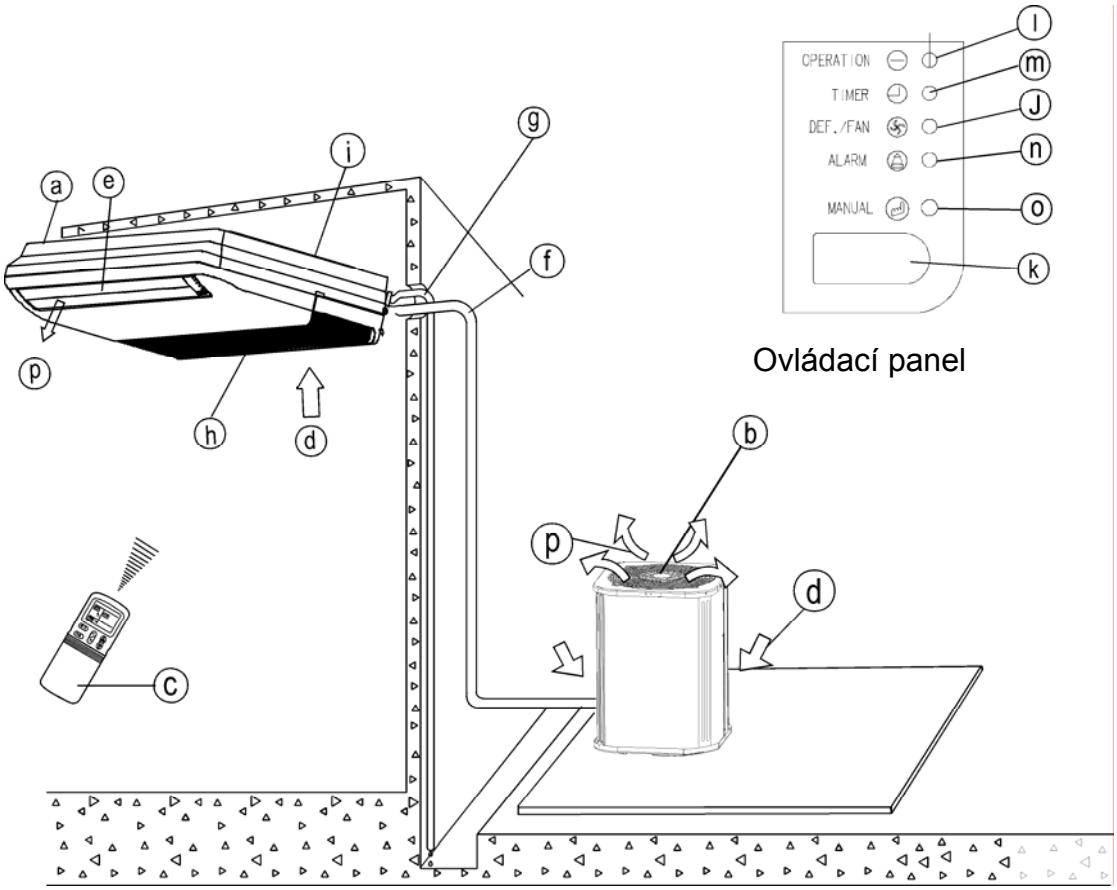

UPOZORNĚNÍ:
Tento obrázek ukazuje jen jeden typ z řady produktů. Váš typ se může vzhledem a funkcemi trochu lišit.

Části a funkce

a) vnitřní jednotka
b) venkovní jednotka
c) dálkový ovladač
d) přívod vzduchu
e) lamela výfuku vzduchu
f) spojovací potrubí
g) odtoková hadice
h) přívod vzduchu (s filtrem)
i) instalační část
j) indikátor Odmrazování (u typu pro chlazení+topení) nebo Ventilátor (u typu pro chlazení)
k) senzor infračerveného signálu z ovladače
l) indikátor provozu
m) indikátor časovače
n) indikátor alarmu
o) tlačítko nouzového ovládání
p) výfuk vzduchu

■ Podstropní a podlahový typ

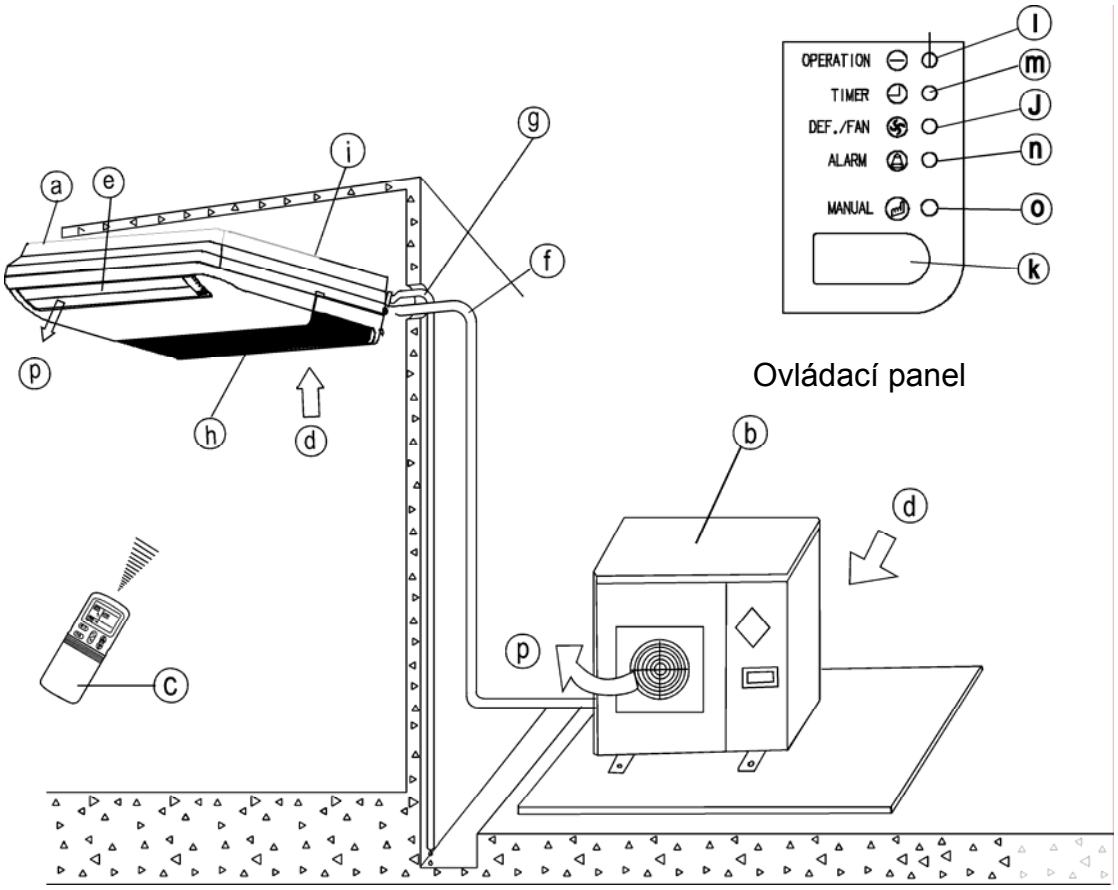

UPOZORNĚNÍ:
Tento obrázek ukazuje jen jeden typ z řady produktů. Váš typ se může vzhledem a funkcemi trochu lišit.

Části a funkce

a) vnitřní jednotka
b) venkovní jednotka
c) dálkový ovladač
d) přívod vzduchu
e) lamela výfuku vzduchu
f) spojovací potrubí
g) odtoková hadice
h) přívod vzduchu (s filtrem)
i) instalační část
j) indikátor Odmrazování (u typu pro chlazení+topení) nebo Ventilátor (u typu pro chlazení)
k) senzor infračerveného signálu z ovladače
l) indikátor provozu
m) indikátor časovače
n) indikátor alarmu
o) tlačítko nouzového ovládání
p) výfuk vzduchu

■ Podstropní a podlahový typ

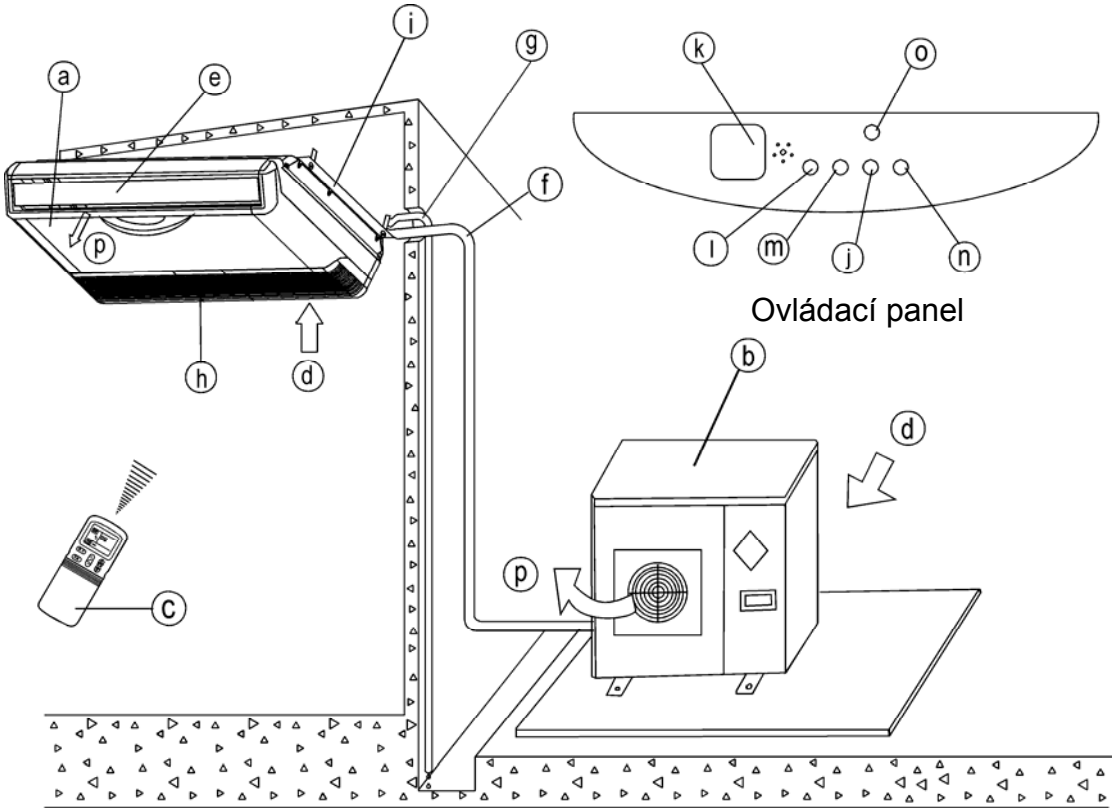

UPOZORNĚNÍ:
Tento obrázek ukazuje jen jeden typ z řady produktů. Váš typ se může vzhledem a funkcemi trochu lišit.

Části a funkce

a) vnitřní jednotka
b) venkovní jednotka
c) dálkový ovladač
d) přívod vzduchu
e) lamela výfuku vzduchu
f) spojovací potrubí
g) odtoková hadice
h) přívod vzduchu (s filtrem)
i) instalační část
j) indikátor Odmrazování (u typu pro chlazení+topení) nebo Ventilátor (u typu pro chlazení)
k) senzor infračerveného signálu z ovladače
l) indikátor provozu
m) indikátor časovače
n) indikátor alarmu
o) tlačítko nouzového ovládání
p) výfuk vzduchu

NASTAVENÍ SMĚRU PROUDĚNÍ VZDUCHU

■ Kazetový typ

Když je jednotka v provozu, můžete nastavit lamelu pro směrování proudu vzduchu, abyste změnili směr proudění a dosáhli rovnoměrného rozložení teploty v místnosti. Budete se tak cítit příjemněji.

1. Nastavte požadovaný směr proudění vzduchu.
   Stiskněte tlačítko SWING, abyste nastavili lamelu do požadované polohy a pak stiskněte toto tlačítko znovu, abyste zachovali nastavení lamely v této poloze.
2. Nastavte automatické směrování proudu vzduchu.
   Když stisknete tlačítko SWING, bude se lamela automaticky kývat.

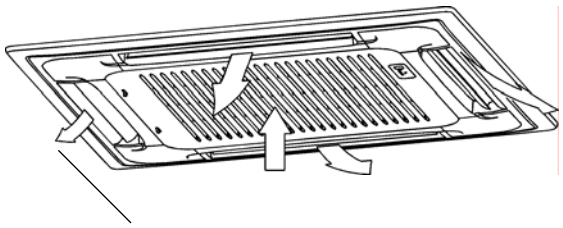

Nastavení směru proudění nahoru nebo dolů

Když je tato funkce nastavena, bude se směr proudu vzduchu automaticky měnit. Rozsah kývání lamely je na každé straně 30°. Když klimatizační zařízení neběží (například když je nastaven časovač pro zapnutí), je tlačítko SWING zablokováno.

■ Kanálový nebo podstropní typ

Tato část popisuje, jak nastavit směr proudění vzduchu, když je pro vnitřní jednotku použit díl pro výfuk vzduchu (prodáván samostatně).

Chlazení

Pro účinné chlazení celé místnosti nastavte lamely tak, aby vzduch proudil horizontálně.

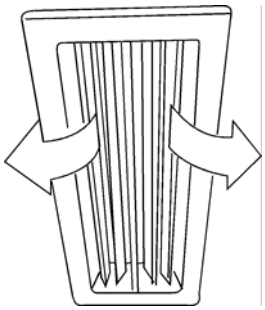

Topení

Pro účinné zahřátí dolní části místnosti nastavte lamely tak, aby vzduch proudil dolů.

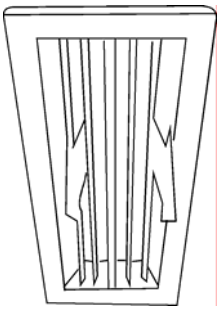

NOUZOVÉ OVLÁDÁNÍ

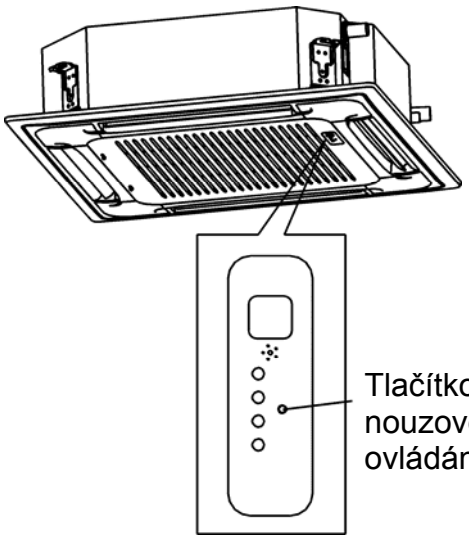

Tato funkce se používá pro dočasné nouzové ovládání jednotky v případě, že ztratíte dálkový ovladač nebo když jsou baterie v ovladači vybité. Pomocí tlačítka nouzového ovládání na panelu mřížky přívodu vzduchu lze nastavit režim Automatika nebo Trvalé chlazení. Když stisknete toto tlačítko, bude se režim provozu klimatizačního zařízení přepínat v tomto pořadí: Automatika, Vynucené chlazení, Vypnuto a znovu Automatika.

1. Automatika.
Indikátor Provoz svítí a klimatizační zařízení pracuje v režimu Automatika. Je možné také ovládání dálkovým ovladačem.

2. Vynucené chlazení
Indikátor Provoz bliká, zařízení běží nuceně po dobu 30 minut v režimu Chlazení s vysokými otáčkami ventilátoru a pak se přepne do režimu Automatika. Dálkové ovládání není možné.

3. Vypnuto
Indikátor Provoz zhasne. Klimatizační zařízení je vypnuto. Dálkové ovládání je možné.

Poznámka: Kazetová jednotka je uvedena jen jako příklad.

ÚDRŽBA

⚠ VAROVÁNÍ
Před čištěním klimatizačního zařízení vždy odpojte přívod napájení.

Čištění vnitřní jednotky a dálkového ovladače

⚠ UPOZORNĚNÍ
- Pro čištění vnitřní jednotky a dálkového ovladače použijte suchou utěrku.
- Je-li vnitřní jednotka velmi špinavá, lze pro její očištění použít utěrku navlhčenou studenou vodou.
- Nepoužívejte nikdy vlhkou utěrku pro čištění dálkového ovladače.
- Nepoužívejte pro čištění prachovku napuštěnou chemikáliemi ani nenechávejte takové látky ležet dlouho na jednotce, protože mohou poškodit nebo odbarvit povrch jednotky.
- Nepoužívejte pro čištění benzín, ředidla, leštidla nebo podobné látky. Mohou způsobit prasknutí nebo deformaci plastového povrchu.

Pokud nebudete jednotku déle než 1 měsíc používat:
(1) Spusťte asi na půl dne ventilátor, aby se vysušil vnitřek jednotky.
(2) Vypněte klimatizační zařízení a odpojte napájení.
(3) Vyjměte baterie z dálkového ovladače.

Kontroly před zahájením provozu

⚠ UPOZORNĚNÍ
- Zkontrolujte, zda nejsou přerušené nebo odpojené vodiče.
- Zkontrolujte, zda je nainstalován vzduchový filtr. (Některá klimatizační zařízení nemají vzduchové filtry.)
- Zkontrolujte, zda není přívod a výfuk vzduchu u venkovní jednotky zablokován.

Před čištěním klimatizačního zařízení nezapomeňte odpojit zástrčku napájecího kabelu.

Čištění vzduchového filtru

- Vzduchový filtr může zabránit pronikání prachu nebo jiných částic do zařízení. Při ucpání filtru se může účinnost klimatizačního zařízení značně snížit. Proto je třeba filtr při dlouhodobém používání čistit každé dva týdny.
- Je-li klimatizační zařízení nainstalováno na prašném místě, je třeba čistit filtr častěji.
- Pokud jde nahromaděný prach jen velmi těžko očistit, vyměňte filtr za nový (výměnný vzduchový filtr je doplňkovým vybavením).

■ Kazetový typ

1. Otevřete mřížku přívodu vzduchu.
   Zatlačte západky mřížky současně směrem do středu, jak ukazuje obrázek A. Pak sklopte mřížku přívodu vzduchu dolů.
   Upozornění:Před touto akcí je třeba vytáhnout kabely ovládací skříňky, které jsou normálně připojeny k elektrickým svorkám hlavního těla jednotky.

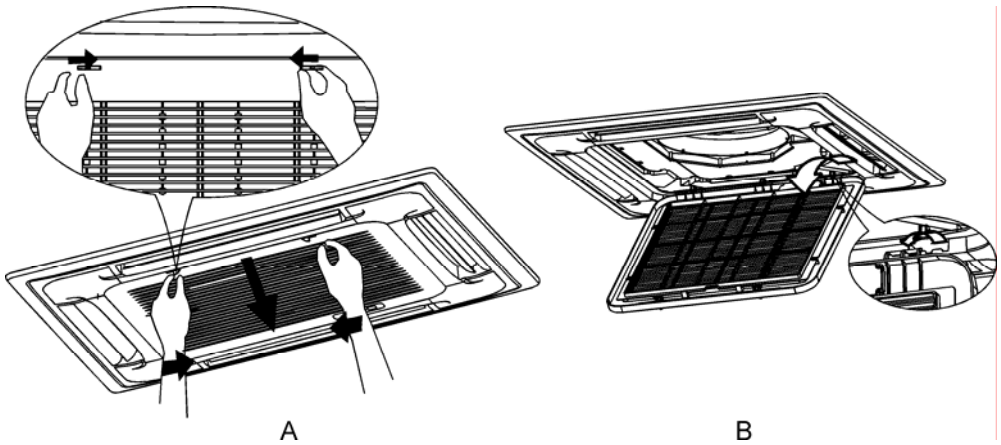

2. Vyjměte mřížku přívodu vzduchu (spolu se vzduchovým filtrem, jak ukazuje obrázek B). Sklopte mřížku přívodu vzduchu dolů do úhlu 45°a pak ji zvedněte nahoru, abyste ji mohli vyjmout.
3. Vyjměte vzduchový filtr.
4. Vyčistěte vzduchový filtr. (Pro čištění vzduchového filtru lze použít vysavač nebo čistou vodu. Pokud je prach hodně usazený, použijte k čištění měkký kartáček a jemný čisticí prostředek a nechejte filtr vyschnout na chladném místě).

■ Kanálový a podstropní typ

1. Otevřete mřížku přívodu vzduchu.
   Zatlačte západky mřížky současně směrem do středu, jak ukazuje obrázek. Pak sklopte mřížku přívodu vzduchu dolů.
   Upozornění:Před touto akcí je třeba vytáhnout kabely ovládací skříňky, které jsou normálně připojeny k elektrickým svorkám hlavního těla jednotky.

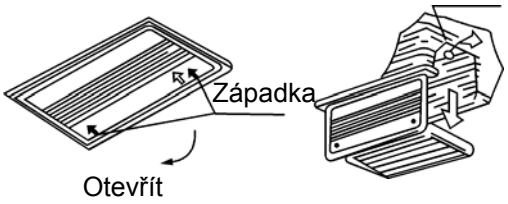

2. Vyjměte mřížku přívodu vzduchu.
3. Vyjměte vzduchový filtr.
4. Vyčistěte vzduchový filtr. (Pro čištění vzduchového filtru lze použít vysavač nebo čistou vodu. Pokud je prach hodně usazený, použijte k čištění měkký kartáček a jemný čisticí prostředek a nechejte filtr vyschnout na chladném místě).

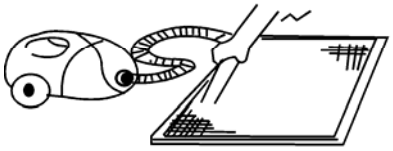

Obr. 1

Obr. 2

- Při čištění vysavačem by měla být strana vstupu vzduchu nahoře (viz obr. 1).
- Při čištění vodou by měla být strana vstupu vzduchu dole (viz obr. 2).

   Upozornění: Nesušte vzduchový filtr na přímém slunečním světle nebo nad ohněm.
5. Nainstalujte vzduchový filtr nazpět.
6. Nainstalujte a zavřete mřížku přívodu vzduchu provedením kroků 1 a 2 v opačném pořadí a připojte kabely ovládací skříňky do příslušných svorek hlavního těla jednotky.
   Poznámka. Vysokotlaký parvis split typ nemá žádný vzduchový filtr.

FUNKCE A PROVOZ KLIMATIZAČNÍHO ZAŘÍZENÍ

Funkce tříminutové ochrany

Tato ochranná funkce zabraňuje opětovnému spuštění klimatizačního zařízení po dobu asi 3 minut od vypnutí.

Výpadek napájení

Výpadek napájení během provozu zastaví celou jednotku.

- Po obnově napájení začne na vnitřní jednotce blikat indikátor Provoz.
- Pro opětovné spuštění stiskněte tlačítko ON/OFF na dálkovém ovladači.
- Funkce jednotky může být narušena také bleskem nebo silným zdrojem elektromagnetického rušení.

Odpojte jednotku od napájení a pak ji znovu připojte. Stiskněte tlačítko ON/OFF na dálkovém ovladači, abyste jednotku znovu spustili.

Provozní podmínky klimatizačního zařízení

Pro zajištění správného provozu používejte klimatizační zařízení za následujících teplotních podmínek:

Chlazení	Venkovní teplota: 21 až 43 °C
	Teplota v místnosti: 17 až 32 °C
	Upozornění: Relativní vlhkost v místnosti má být menší než 80 %. Pokud klimatizační zařízení pracuje při vyšší hodnotě, může na jeho povrchu kondenzovat voda.
Topení (jen u modelů s touto funkcí)	Venkovní teplota: -5 až 24°C
	Teplota v místnosti: 0 až 30 °C
Odvlhčování	Venkovní teplota: 11 až 43 °C
	Teplota v místnosti: 17 až 30 °C

Je-li klimatizační zařízení používáno mimo rámec těchto podmínek, mohou se aktivovat bezpečnostní ochranné funkce.

INSTALACE

Umístění:

- Při chlazení bude klimatizační zařízení vysoušet vzduch v místnosti. Nainstalujte potrubí pro odvod zkondenzované vody z klimatizačního zařízení.
- Mějte TV a rádio ve vzdálenosti nejméně jeden metr od vnitřní klimatizační jednotky, aby nedocházelo k rušení obrazu nebo zvuku.
- Výkonné rádiové vysílače nebo jiná zařízení vyzařující vysokofrekvenční rádiové vlny mohou způsobit poruchu klimatizačního zařízení. Před instalací klimatizačního zařízení v takových podmínkách se poraďte s prodejcem.
- Neinstalujte jednotku v nebezpečných místech, kde se může vyskytovat hořlavý plyn nebo těkavé látky.
- Pokud klimatizační zařízení pracuje v atmosféře obsahující oleje (např. blízko strojů), sůl (blízko mořského pobřeží), sirné plyny (poblíž horkých pramenů) atd., může dojít působením těchto látek k závadě zařízení.

Hluk a vibrace

- Upevněte jednotku na stabilní místo, abyste zabránili hluku a vibracím.
- Umístěte venkovní jednotku tak, aby její hluk a vyfukovaný teplý vzduch nepůsobily potíže vašim sousedům.
- Pokud klimatizační zařízení vydává za provozu neobvyklý hluk, kontaktujte prodejce.

Elektrické zapojení

- Uzemněte klimatizační zařízení, abyste zabránili úrazu elektrickým proudem. Zástrčka klimatizačního zařízení má uzemňovací kontakt. Dbejte na jeho správné zapojení.
- Pro připojení by se měla používat samostatná napájecí zásuvka.
- Netahejte silně za elektrické kabely.
- Při uzemňování klimatizačního zařízení dodržujte místní předpisy.
- Podle potřeby použijte samostatné jištění pojistkou nebo jističem s předepsanou hodnotou. Potřebujete-li vyměnit elektrický rozvod, kontaktujte příslušnou firmu.

Přemístění

Pokud se stěhujete nebo je zapotřebí klimatizační zařízení přemístit, obraťte se na prodejce, protože je zapotřebí provést speciální úkony pro odčerpání náplně, vyčištění a další operace.

ŘEŠENÍ PROBLÉMŮ

Než si vyžádáte servisní zásah, zkontrolujte následující body.

Závady:

Zařízení nefunguje

- Spálená pojistka nebo vypnutý jistič.
- Vybité baterie v dálkovém ovladači.
- Nastaven časovač.

Zařízení dobře nechladí nebo netopí

- Blokovaný přívod nebo výfuk vzduchu u venkovní jednotky.
- Otevřené dveře nebo okna.
- Vzduchový filtr ucpaný prachem.
- Lamela směrování vzduchu není ve správné poloze.
- Příliš nízká rychlost ventilátoru.
- Příliš vysoká nebo nízká nastavená teplota.

Problémy, které nejsou závadami:

Vyfukovaný vzduch páchne

- Zařízení nasává vzduch se zápachem, který se uvolňuje ze zdí, koberce, nábytku, oblečení, kožešin apod.

Z jednotky vystupuje bílá pára nebo odkapává voda.

- Příliš nízká nastavená teplota nebo příliš vysoká vlhkost vzduchu.

⚠ UPOZORNĚNÍ

Pokud nastane některý z následujících stavů, zastavte ihned klimatizační zařízení,odpojte napájení a kontaktujte prodejce.

- Indikátory rychle blikají (5× za sekundu). I když jednotku odpojíte od napájení a po 2–3 minutách znovu připojíte, budou indikátory stále rychle blikat.
- Dochází k chybám při ovládání.
- Dochází často ke spálení pojistky nebo výpadku jističe.
- Do klimatizačního zařízení se dostane voda nebo cizí předmět.
- Je zpozorován nějaký neobvyklý stav.

ŘEŠENÍ PROBLÉMŮ (DÁLKOVÝ OVLADAČ)

Než si vyžádáte servisní zásah, zkontrolujte následující body.

Nelze změnit nastavení.		
Příznak	Příčina	Řešení
Nelze změnit rychlost ventilátoru.	Zkontrolujte, zde není nastaven režim Automatika (AUTO).	V režimu Automatika se rychlost ventilátoru nastavuje automaticky.
	Zkontrolujte, zde není nastaven režim Odvlhčování (DRY).	V režimu Odvlhčování se rychlost ventilátoru nastavuje automaticky. Rychlost lze nastavit v režimech Chlazení (COOL), Topení (HEAT) a Ventilátor (FAN).

Nerozsvítí se indikátor vysílání.		
Příznak	Příčina	Řešení
Signál z dálkového ovladače se nevysílá ani při stisknutí tlačítka ON/OFF.	Zkontrolujte, zda nejsou baterie v dálkovém ovladači vybité.	Jsou-li baterie vybité, vyměňte je.

Nezobrazuje se teplota.		
Příznak	Příčina	Řešení
Nezobrazuje se údaj o teplotě.	Zkontrolujte, zda není nastaven režim Ventilátor (FAN).	V režimu Ventilátor nelze nastavovat teplotu.

Indikace na displeji zhasne.		
Příznak	Příčina	Řešení
Indikátory na displeji po čase zmizí.	Zkontrolujte, zda doběhla funkce časovače, když bylo nastaveno načasované vypnutí.	Klimatizační zařízení se zastaví, protože uplynul nastavený čas.
Indikátory načasovaného zapnutí po čase zmizí.	Zkontrolujte, zda bylo zahájeno nastavené načasované zapnutí.	Když nastane čas načasovaného zapnutí, klimatizační zařízení se automaticky spustí a indikátor zhasne.

Neozve se potvrzovací signál ovládání.		
Příznak	Příčina	Řešení
Z vnitřní jednotky se neozve potvrzovací signál ani při stisknutí tlačítka ON/OFF.	Zkontrolujte, zda je signál z dálkového ovladače správně nasměrován na senzor ovládání na vnitřní jednotce.	Nasměrujte dálkový ovladač na senzor ovládání a opakujte operaci.
Tlačítka dálkového ovladače nefungují		Stiskněte tlačítko Reset.

NÁVOD K OBSLUZE

FLOOR & CEILING SERIES

DÁLKOVÉ OVLÁDÁNÍ

R05/BGE

sinclair
AIR CONDITIONING

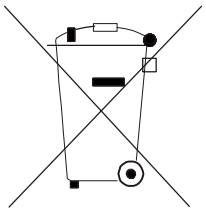

Pozor:

Na Vašem výrobku je uveden tento symbol. Říká, že se elektrické a elektronické přístroje nemají likvidovat s domácím odpadem, nýbrž se mají vracet zvlášť do specializované sběrny.

A. Informace k likvidaci pro soukromé uživatele

1. V Evropské unii

Pozor: Tento přístroj nelikvidujte s normálním domácím odpadem!

Podle nové směrnice EU, která stanovuje správný způsob zpětného odběru použitých elektrických a elektronických přístrojů, nakládání s nimi a jejich recyklace, se musí staré elektrické a elektronické přístroje likvidovat zvlášť.

Po zavedení směrnice v členských zemích EU mohou nyní soukromé domácnosti odevzdávat svoje použité elektrické a elektronické přístroje bezplatně ve stanovených sběrnách*.

V některých zemích* můžete staré přístroje případně odevzdat bezplatně i u Vašeho specializovaného prodejce, pokud si koupíte srovnatelný nový přístroj.

*) Další podrobnosti obdržíte od Vašeho obecního úřadu.

Jestliže Vaše použité elektrické a elektronické přístroje obsahují baterie nebo akumulátory, měli byste je nejprve vyjmout a zlikvidovat zvlášť podle místního platného nařízení.

Řádnou likvidací přispějete ke správnému sběru starých přístrojů, nakládání s nimi a jejich používání. Odbornou likvidací tak zabráníte možným škodlivým dopadům na životní prostředí a zdraví.

2. V ostatních zemích Evropské unie

Informujte se prosím na Vašem obecním úřadě na správný postup při likvidaci tohoto přístroje.

B. Informace k likvidaci pro průmyslové uživatele

1. V Evropské unii

Jestliže jste tento výrobek používali pro živnostenské účely a nyní ho chcete zlikvidovat:

Obraťte se prosím na Vašeho specializovaného prodejce, který Vás může informovat o vracení výrobku. Možná budete muset za odběr a recyklaci zaplatit. Malé výrobky (a malá množství) možná ne.

2. V ostatních zemích mimo EU

Na správný postup likvidace tohoto přístroje se informujte na Vašem obecním úřadě.

OBSAH

POKYNY 2
PARAMETRY DÁLKOVÉHO OVLADAČE 2
PŘEHLED FUNKCÍ TLAČÍTEK 3
NÁZVY A FUNKCE INDIKÁTORŮ 6
POUŽITÍ OVLADAČE 7
INSTALACE/VÝMĚNA BATERIÍ 7
AUTOMATICKÝ PROVOZ 7
REŽIM CHLAZENÍ/TOPENÍ/VENTILÁTOR 7
REŽIM ODVLHČOVÁNÍ 7
POUŽITÍ ČASOVAČE 8

Před použitím tohoto zařízení si důkladně přečtěte tento návod a uložte jej na bezpečném místě pro budoucí použití.

POKYNY

- Obrázky v tomto návodu se mohou lišit od skutečného provedení ovladače.
- Tento ovladač lze použít jak pro jednotky vybavené pouze funkcí chlazení, tak pro jednotky vybavené funkcemi chlazení+topení.
- Závěsy, dveře a podobné překážky mohou bránit šíření infračerveného signálu z dálkového ovladače do klimatizační jednotky.
- Chraňte dálkový ovladač před navlhnutím. Nenechávejte jej ležet na přímém slunečním světle nebo v místě s vysokou teplotou.
- Svítí-li na senzor infračerveného signálu na klimatizační jednotce přímé sluneční světlo, může být ovládání narušeno. Zastiňte senzor signálu před přímým slunečním světlem například pomocí závěsu.
- Funkce dálkového ovládání může být rušena některými blízkými elektronickými zařízeními. V případě potřeby kontaktujte servisní středisko.
- Nedávejte do dálkového ovladače již použité baterie nebo baterie různých typů. Může to narušit vysílání signálu.
- Nebudete-li ovladač dlouhou dobu používat, vyjměte z něj baterie, aby se nepoškodil případným vytečením baterií.
- Pokud dojde při stisknutí tlačítka k resetování dálkového ovladače, jsou baterie slabé. Vyměňte je.
- Pokud se při použití dálkového ovladače neozve z vnitřní jednotky potvrzovací signál nebo indikátor vysílání ᯤ dálkového ovladače nebliká, vyměňte baterie.
- Účinný vysílací dosah dálkového ovladače je 8 m. Zaměřte vysílací část na senzor klimatizační jednotky.

PARAMETRY DÁLKOVÉHO OVLADAČE

Model	R05/BGE
Jmenovité napětí	3,0 V (2× baterie LR03)
Minimální provozní napětí	2,4 V
Dosah	8 až 11 m
Rozsah teploty okolí	–5 až 60 °C

PŘEHLED FUNKCÍ TLAČÍTEK

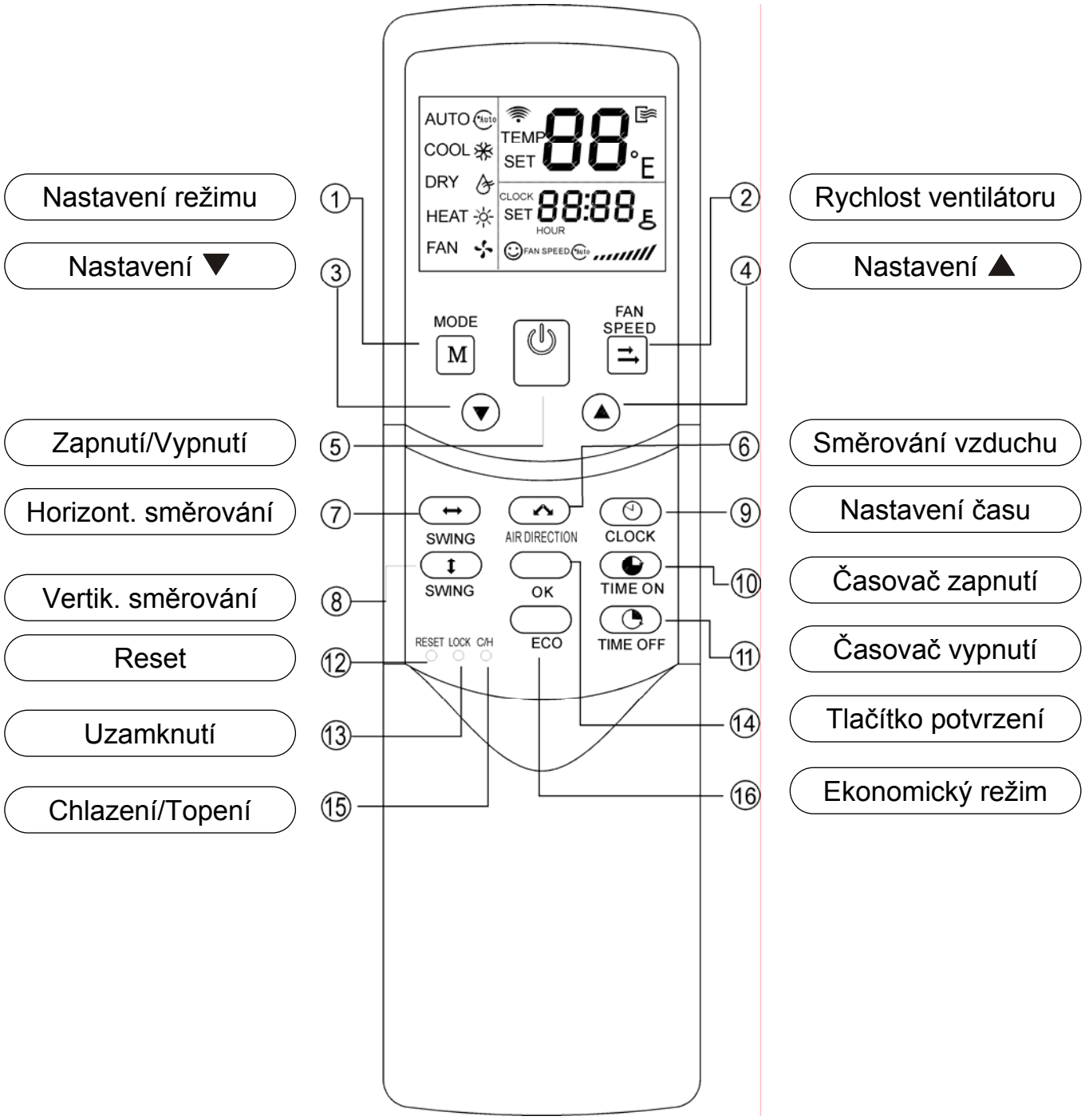

Obr. 1

1 **Tlačítko MODE:** Při každém stisknutí tohoto tlačítka se přepíná režim provozu v cyklickém pořadí Automatika (AUTO), Chlazení (COOL), Odvlhčování (DRY), Topení (HEAT) a Ventilátor (FAN):

AUTO → COOL → DRY → HEAT → FAN

POZNÁMKA: Jednotky určené jen pro chlazení nemají režim Topení (HEAT).

2 **Tlačítko FAN SPEED:** Při každém stisknutí tlačítka se rychlost ventilátoru přepíná v pořadí Automatika (AUTO), Nízká (LOW), Střední (MED) a Vysoká (HIGH).

AUTO → LOW → MED → HIGH

3 **Tlačítko ▼:** Snížení nastavené teploty. Při trvalém stisknutí se bude hodnota snižovat každou půlsekundu o 1 °C.

4 **Tlačítko ▲:** Zvýšení nastavené teploty. Při trvalém stisknutí se bude hodnota zvyšovat každou půlsekundu o 1 °C.

5 **Tlačítko ON/OFF:** Pro zapnutí nebo vypnutí klimatizační jednotky.

6 **Tlačítko AIR DIRECTION:** Aktivuje vychylování proudu vzduchu pomocí směrovací lamely. Při každém stisknutí se úhel lamely změní o 6°. Pro optimální provoz a účinek chlazení nebo topení se lamela nenastavuje do stavu, v jakém je při vypnutí jednotky. (Funguje jen u jednotek vybavených touto funkcí.)

7 **Tlačítko SWING (horizontální):** Zapíná/vypíná automatické horizontální směrování vzduchu. (Funguje jen u jednotek vybavených touto funkcí.)

8 **Tlačítko SWING (vertikální):** Zapíná/vypíná automatické vertikální směrování vzduchu. (Funguje jen u jednotek vybavených touto funkcí.)

9 **Tlačítko CLOCK:** Zobrazuje aktuální čas. (Při resetování nebo připojení baterií se zobrazí 12:00.) Pro nastavení času stiskněte tlačítko CLOCK po dobu 5 sekund. Začne blikat indikace hodin s intervalem 0,5 s. Po dalším stisknutí tlačítka CLOCK začne blikat indikace minut s intervalem 0,5 s. Pro nastavení požadované hodnoty se používají tlačítka ▼ a ▲. Nastavení nebo změna času platí, jen když jsou potvrzeny stisknutím tlačítka OK.

10 **Tlačítko TIME ON:** Pro nastavení času zapnutí. Každým stisknutím tlačítka se čas zvýší o 0,5 hodiny. Když nastavený čas překročí 10 hodin, zvyšuje se čas stisknutím tlačítka o 1 hodinu. Nastavením času 0.00 se nastavení časovače pro zapnutí zruší.

11 **Tlačítko TIME ON:** Pro nastavení času vypnutí. Každým stisknutím tlačítka se čas zvýší o 0,5 hodiny. Když nastavený čas překročí 10 hodin, zvyšuje se čas stisknutím tlačítka o 1 hodinu. Nastavením času 0.00 se nastavení časovače pro vypnutí zruší.

12 **Tlačítko RESET** (uvnitř): Stiskněte toto tlačítko jehlou nebo podobným úzkým nástrojem do průměru 1 mm, abyste zrušili aktuální nastavení a resetovali dálkový ovladač.

13 **Tlačítko LOCK** (uvnitř): Stiskněte toto tlačítko jehlou nebo podobným úzkým nástrojem do průměru 1 mm, abyste uzamkli nebo odemkli aktuální nastavení.

14 **Tlačítko OK:** Používá se pro potvrzení nastavení a změny času.

15 **Tlačítko COOL/HEAT** (uvnitř): Stiskněte toto tlačítko jehlou nebo podobným úzkým nástrojem do průměru 1 mm, abyste přepnuli režim jen na Chlazení (COOL) nebo na Chlazení a Topení (COOL&HEAT). Během nastavení se rozsvítí podsvětlení. Tovární nastavení je Chlazení a Topení.

16 **Tlačítko ECO:** Zapíná/vypíná ekonomický režim provozu. Tuto funkci se doporučuje zapnout například když spíte. ((Funguje jen u jednotek vybavených touto funkcí.)

NÁZVY A FUNKCE INDIKÁTORŮ

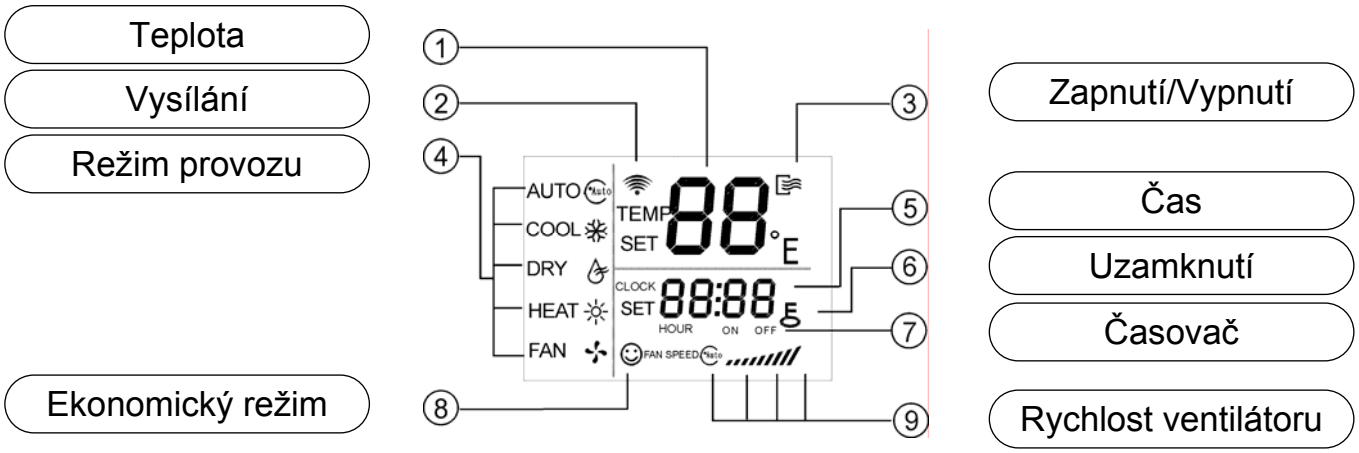

Obr. 2

1 **Teplota:** Ukazuje nastavenou teplotu. Hodnotu lze změnit tlačítky ▼ a ▲. V režimu Ventilátor (FAN) se teplota nezobrazuje.

2 **Přenos:** Tento indikátor bliká, když dálkový ovladač vysílá signál.

3 **Zapnutí/vypnutí:** Indikátor se zobrazuje, když je dálkový ovladač zapnut.

4 **Režim provozu:** Stiskněte tlačítko MODE pro zobrazení aktuálního provozního režimu. Lze nastavit režim Automatika (AUTO), Chlazení (COOL), Odvlhčování (DRY), Topení (HEAT) a Ventilátor (FAN). (Funkce topení funguje jen u příslušně vybavených modelů.)

5 **Zobrazení času:** Ukazuje aktuální nastavený čas. Pro nastavení času stiskněte tlačítko CLOCK po dobu 5 sekund. Začne blikat indikace hodin s intervalem 0,5 s. Po dalším stisknutí tlačítka CLOCK začne blikat indikace minut s intervalem 0,5 s. Pro nastavení požadované hodnoty se používají tlačítka ▼ a ▲. Nastavení nebo změna času platí, jen když jsou potvrzeny stisknutím tlačítka OK.

6 **Uzamknutí:** Indikátor svítí, když je nastavení uzamknuto tlačítkem LOCK. V uzamknutém stavu nefunguje žádné tlačítko s výjimkou tlačítka LOCK.

7 **Časovač:** Při nastavení načasovaného zapnutí svítí indikátor ON, při nastavení načasovaného vypnutí svítí indikátor OFF. Při současném nastaven obou časovačů svítí oba indikátory.

8 **Rychlost ventilátoru:** Stisknutím tlačítka FAN SPEED se zobrazí aktuální rychlost ventilátoru. Lze nastavit rychlost Automatika (AUTO), Nízká (LOW), Střední (MED) a Vysoká (HIGH). Pro jednotky bez střední rychlosti je nastavena jako výchozí vysoká rychlost.

9 **Ekonomický režim:** Tento indikátor bude svítit při nastavení ekonomického režimu pomocí tlačítka ECO.

Poznámka: Všechny indikátory najednou se zobrazí jen při připojení baterií nebo při resetu.

POUŽITÍ OVLADAČE

Instalace/výměna baterií

Použijte dvě alkalické baterie (LR03).
Vysuňte kryt a vložte baterie se správnou polaritou.

Automatický provoz

Zapněte klimatizační zařízení. Indikátor provozu na vnitřní jednotce začne blikat.

1. Tlačítkem MODE nastavte režim AUTO.
2. Tlačítky ▲ a ▼ nastavte požadovanou teplotu. Celkový rozsah je 17–30 °C.
3. Stiskněte tlačítko ON/OFF, abyste spustili klimatizační jednotku. Indikátor provozu na vnitřní jednotce svítí. Jednotka bude pracovat v režimu Automatika. Rychlost ventilátoru bude nastavována automaticky.
4. V režimu Automatika funguje funkce ECO.

Režim Chlazení/Topení/Ventilátor

1. Tlačítkem MODE nastavte režim Chlazení (COOL), Topení (HEAT) nebo Ventilátor (FAN).
2. Tlačítky ▲ a ▼ nastavte požadovanou teplotu. Celkový rozsah je 17–30 °C.
3. Tlačítkem FAN nastavte požadovanou rychlost ventilátoru: Automatika, Vysoká, Střední nebo Nízká.
4. Stiskněte tlačítko ON/OFF, abyste spustili klimatizační jednotku. Indikátor provozu na vnitřní jednotce svítí. Klimatizační jednotka bude pracovat v nastaveném režimu. Pro zastavení provozu stiskněte znovu tlačítko ON/OFF.

Poznámka: V režimu Ventilátor nelze nastavit teplotu a režim ECO nefunguje. Vynechejte krok 2.

Režim Odvlhčování

1. Tlačítkem MODE nastavte režim Odvlhčování (DRY).
2. Tlačítky ▲ a ▼ nastavte požadovanou teplotu. Celkový rozsah je 17–30 °C.
3. Stiskněte tlačítko ON/OFF, abyste spustili klimatizační jednotku. Indikátor provozu na vnitřní jednotce svítí. Klimatizační jednotka bude pracovat v režimu Odvlhčování. Pro zastavení provozu stiskněte znovu tlačítko ON/OFF.
4. V režimu Odvlhčování nelze použít ECO a FAN SPEED.

Použití časovače

Stiskněte tlačítko TIME ON/TIME OFF, abyste nastavili čas zapnutí/vypnutí jednotky.

Nastavení času zapnutí

1. Stiskněte tlačítko TIME ON. Na displeji dálkového ovladače se zobrazí indikátory SET, HOUR a ON.
2. Stiskněte znovu tlačítko TIME ON, abyste nastavili požadovaný čas spuštění jednotky.
3. Každým stisknutím tlačítka se čas zvýší o 0,5 hodiny. Když nastavený čas překročí 10 hodin, zvyšuje se čas stisknutím tlačítka o 1 hodinu.
4. Po nastavení času bude následovat asi půlsekundová prodleva, než dálkový ovladač vyšle signál do klimatizačního zařízení.

Nastavení času vypnutí

1. Stiskněte tlačítko TIME OFF. Na displeji dálkového ovladače se zobrazí indikátory SET, HOUR a OFF.
2. Stiskněte znovu tlačítko TIME OFF, abyste nastavili požadovaný čas vypnutí jednotky.
3. Každým stisknutím tlačítka se čas zvýší o 0,5 hodiny. Když nastavený čas překročí 10 hodin, zvyšuje se čas stisknutím tlačítka o 1 hodinu.
4. Po nastavení času bude následovat asi půlsekundová prodleva, než dálkový ovladač vyšle signál do klimatizačního zařízení.

Nastavení času zapnutí a vypnutí současně

1. Nastavte čas zapnutí podle kroků 1 a 2 v části Nastavení času zapnutí.
2. Nastavte čas vypnutí podle kroků 1 a 2 v části Nastavení času vypnutí.
3. Pokud oba časy nastavené pro zapnutí/vypnutí nepřekročí 10 hodin, aktivuje se funkce vypnutí o 0,5 hodiny později než funkce zapnutí. Pokud oba časy nastavené pro zapnutí/vypnutí překročí 10 hodin, aktivuje se funkce vypnutí o 1 hodinu později než funkce zapnutí.
4. Po nastavení bude následovat asi půlsekundová prodleva, než dálkový ovladač vyšle signál do klimatizačního zařízení.

Změna nastavení časovače

Stiskněte příslušné tlačítko a nastavte znovu čas zapnutí a vypnutí. Nastavení hodnoty 0.00 zruší funkci časovače.

Poznámka: Čas nastavený pro funkci časovače je relativní hodnota, která se vztahuje k hodinám dálkového ovladače. Při aktivaci funkce načasovaného zapnutí/vypnutí nelze nastavit hodiny.