NÁVOD K OBSLUZE

MULTI COMBI

MC-C12AI, MC-C18AI

sinclair
AIR CONDITIONING

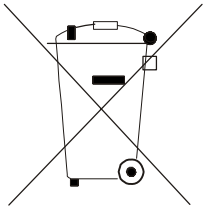

Pozor:

Na Vašem výrobku je uveden tento symbol. Říká, že se elektrické a elektronické přístroje nemají likvidovat s domácím odpadem, ale mají se vracet zvlášť do specializované sběrny.

A. Informace k likvidaci pro soukromé uživatele

1. V Evropské unii

Pozor: Tento přístroj nelikvidujte s normálním domácím odpadem!

Podle nové směrnice EU, která stanovuje správný způsob zpětného odběru použitých elektrických a elektronických přístrojů, nakládání s nimi a jejich recyklace, se musí staré elektrické a elektronické přístroje likvidovat zvlášť.

Po zavedení směrnice v členských zemích EU mohou nyní soukromé domácnosti odevzdávat svoje použité elektrické a elektronické přístroje bezplatně ve stanovených sběrnách*.

V některých zemích* můžete staré přístroje případně odevzdat bezplatně i u Vašeho specializovaného prodejce, pokud si koupíte srovnatelný nový přístroj.

*) Další podrobnosti obdržíte od Vašeho obecního úřadu.

Jestliže Vaše použité elektrické a elektronické přístroje obsahují baterie nebo akumulátory, měli byste je nejprve vyjmout a zlikvidovat zvlášť podle místního platného nařízení.

Řádnou likvidací přispějete ke správnému sběru starých přístrojů, nakládání s nimi a jejich používání. Odbornou likvidací tak zabráníte možným škodlivým dopadům na životní prostředí a zdraví.

2. V ostatních zemích mimo EU

Informujte se prosím na Vašem obecním úřadě na správný postup při likvidaci tohoto přístroje.

B. Informace k likvidaci pro průmyslové uživatele

1. V Evropské unii

Jestliže jste tento výrobek používali pro živnostenské účely a nyní ho chcete zlikvidovat:

Obraťte se prosím na Vašeho specializovaného prodejce, který Vás může informovat o vracení výrobku. Možná budete muset za odběr a recyklaci zaplatit. Malé výrobky (a malá množství) možná ne.

2. V ostatních zemích mimo EU

Na správný postup likvidace tohoto přístroje se informujte na Vašem obecním úřadě.

Obsah

Pokyny pro uživatele **2**

Bezpečnostní informace **3**

Instalace vnitřní jednotky **4**
Instalační výkres 4
Výběr místa pro instalaci 4
Otvory ve stropu a umístění upevňovacích šroubů (M10) 5
Zavěšení vnitřní jednotky 5
Připojení potrubí chladiva 6
Odtoková hadice 7
Elektrické zapojení 9
Instalace panelu 10

Názvy a funkce částí kazetové vnitřní jednotky **12**

Rozsah pracovních teplot **13**

Řešení problémů **14**
Poprodejní servis 15

Údržba **16**
Čištění vzduchového filtru 16
Čištění mřížky přívodu vzduchu 17
Instalace a výměna čističe vzduchu 17
Čištění výfuku vzduchu a skříně 18
Údržba na začátku a na konci sezóny 18

Děkujeme Vám, že jste si zakoupili toto klimatizační zařízení. Před jeho použitím si pečlivě přečtěte tento návod a pak si jej dobře uschovejte pro budoucí použití.

Pokyny pro uživatele

- Za provozu by celkový výkon připojených vnitřních jednotek neměl přesáhnout 150 % výkonu venkovní jednotky. Jinak může dojít ke snížení výkonu chlazení (topení).
- Pro každou vnitřní jednotku musí být nainstalován jistič (pojistka), jehož parametry musí odpovídat jmenovitým hodnotám jednotky. Funkcí tohoto jističe (pojistky) je ochrana proti zkratu a přetížení.
- Všechny vnitřní jednotky musí být připojeny na centrální vypínač, aby se daly v případě mimořádné situace centrálně vypnout. Tento centrální vypínač je třeba vypnout také před zahájením čištění nebo údržby vnitřních jednotek.
- Pro úspěšné spuštění jednotek by měl být hlavní vypínač napájení zapnut 8 hodin před zahájením provozu.
- Po přijetí povelu pro vypnutí bude každá vnitřní jednotka pokračovat v provozu ještě po dobu 20–70 sekund, aby se využil zbývající chlad nebo teplo tepelného výměníku a aby se jednotka připravila na další spuštění. Jde o normální jev.
- Pokud je zvolený režim provozu vnitřní jednotky v rozporu s režimem provozu venkovní jednotky, bude na vnitřní jednotce nebo na dálkovém ovladači blikat po dobu 5 sekund indikátor poruchy a pak se vnitřní jednotka vypne. V takovém případě změňte režim provozu vnitřní jednotky tak, aby nebyl v rozporu s režimem provozu venkovní jednotky a jednotka mohla normálně pracovat. Režim chlazení není v rozporu s režimem odvlhčování a režim ventilátoru není v rozporu s žádným režimem provozu.
- Zařízení by nemělo být nainstalováno v prádelně.
- Pokud je zařízení připojeno k elektrickému rozvodu napevno, měl by být na přívodu napájení nainstalován vypínač, který odpojuje všechny póly a jehož kontakty jsou od sebe v rozepnutém stavu vzdáleny nejméně 3 mm.
- Přepravní/skladovací teplota je -25 až 55 °C.
- Při instalaci zařízení je třeba dodržet všechny platné předpisy a normy.
- Rozsah chlazení klimatizační jednotky platí při venkovní teplotě -5 až 48 °C DB. Rozsah topení klimatizační jednotky platí při venkovní teplotě 7 až 27 °C WB.

Bezpečnostní informace

- Přečtěte si pečlivě tento návod, než začnete tuto klimatizační jednotku používat, a zacházejte s ní správně podle pokynů v tomto návodu
- Věnujte prosím zvláštní pozornost těmto dvěma značkám:

  ⚠ **Varování!**: Toto označení varuje, že při nesprávném postupu může dojít k vážnému úrazu nebo poškození zařízení.

  ⚠ **Upozornění!**: Toto označení upozorňuje, že při nesprávném postupu může dojít úrazu nebo poškození majetku.

⚠ **Varování!**:

- Nepoužívejte pojistku s nevhodnými parametry a nenahrazujte pojistku drátem. Jinak může dojít k závadě nebo požáru.
- Vypněte okamžitě hlavní vypínač, když dojde k závadě (například když je cítit zápach spáleniny).
- Dodržujte zásady správného větrání, aby byl v místnosti dostatek kyslíku.
- Nestrkejte prsty ani žádné předměty do otvorů pro přívod a výfuk vzduchu.
- Ujistěte se, že je jednotka nainstalována na místě, které udrží její váhu. Pokud je jednotka nainstalována na nevhodném místě, může spadnout a způsobit zranění.
- Nestříkejte ani nenatírejte povrch jednotky žádnou olejovou barvu nebo insekticidem. Mohlo by dojít k požáru.
- Klimatizační zařízení sami neopravujte. O opravu nebo přemístění klimatizačního zařízení požádejte prodejce nebo odborný servis.
- **Pokud je zařízení připojeno k elektrickému rozvodu napevno, měl by být na přívodu napájení nainstalován vypínač, který odpojuje všechny póly a jehož kontakty jsou od sebe v rozepnutém stavu vzdáleny nejméně 3 mm.**

⚠ **Upozornění!**:

- Zkontrolujte, zda jsou elektrické kabely, odtoková trubka a trubky s chladivem nainstalovány správně, aby se zabránilo úniku vody nebo chladiva, úrazu elektrickým proudem nebo požáru.
- Elektrický rozvod musí být řádně uzemněn, aby bylo zajištěno dobré uzemnění klimatizačního zařízení a zabránilo se úrazu elektrickým proudem. Nepřipojujte zemnicí vodič na plynové potrubí, vodovodní potrubí, bleskosvod nebo telefonní linku.
- Klimatizační zařízení by se mělo vypínat nejdříve po 5 minutách provozu, jinak to může ovlivnit životnost jednotky.
- Nedovolte dětem, aby manipulovaly s klimatizačním zařízením.
- Nemanipulujte s jednotkou, když máte mokré ruce.
- Před čištěním jednotky nebo výměnou filtru vypněte napájení klimatizačního zařízení.
- Vypněte napájení, pokud nebude klimatizační zařízení delší dobu používáno.

Instalace vnitřní jednotky

Instalační výkres

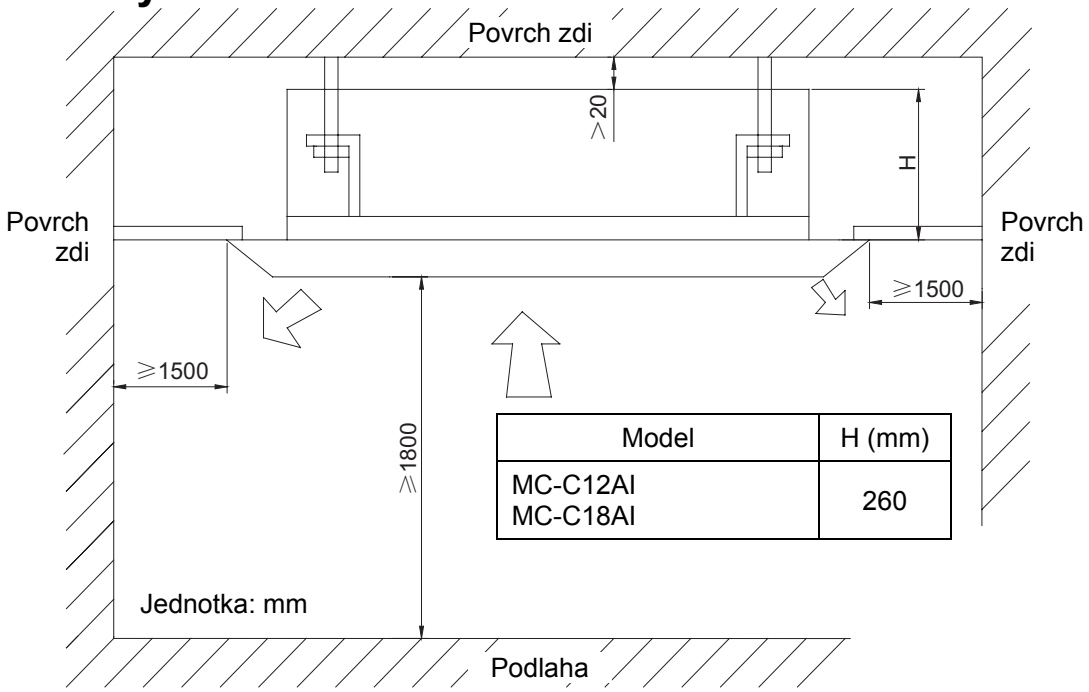

Model	H (mm)
MC-C12AI MC-C18AI	260

Obr. 1

Výběr místa pro instalaci

1. Odstraňte z blízkosti přívodu a výfuku vzduchu vnitřní jednotky všechny překážky, aby mohl vzduch volně proudit po celé místnosti.
2. Nainstalujte jednotku tak, aby byly dodrženy minimální požadované vzdálenosti podle instalačního výkresu.
3. Vyberte místo, které udrží čtyřnásobek váhy vnitřní jednotky a nezvýší hluk a vibrace.
4. Jednotka musí být nainstalována ve vodorovné poloze.
5. Vyberte místo, odkud půjde dobře odvádět zkondenzovaná voda a odkud bude možné snadno připojit potrubí k venkovní jednotce.
6. Ujistěte se, že je zajištěn dostatečný prostor pro čištění a údržbu. Zkontrolujte, zda je vzdálenost mezi jednotkou a podlahou min. 1800 mm.
7. Ujistěte se, že místo instalace, upevňovací konstrukce a šrouby udrží čtyřnásobek váhy vnitřní jednotky. V případě potřeby zajistěte zvýšení nosnosti. (Místa, která je třeba posílit, zjistíte pomocí instalační šablony.)

⚠ **Upozornění!**

Při umístění v jídelně nebo kuchyni se může v zařízení (např. na tepelném výměníku nebo ve vodním čerpadle) usazovat větší množství sazí a prachu, což může způsobit snížení účinnosti klimatizace, unikání vody nebo špatnou funkci vodního čerpadla.

V takové situaci je třeba provést následující opatření:

1. Nainstalujte nad sporák odsavač par s dostatečným výkonem, aby zabránil unikání sazí do klimatizace.
2. Nainstalujte jednotku dostatečně daleko od kuchyně, aby se saze nedostaly do klimatizačního zařízení.

Důležitá poznámka:

- Pro zajištění dobrého fungování musí být jednotka nainstalována kvalifikovanými pracovníky podle zde uvedených pokynů.

- Před instalací kontaktujte autorizované servisní středisko. Na závady způsobené neodbornou instalací se nevztahuje záruka.

Otvory ve stropu a umístění upevňovacích šroubů (M10)

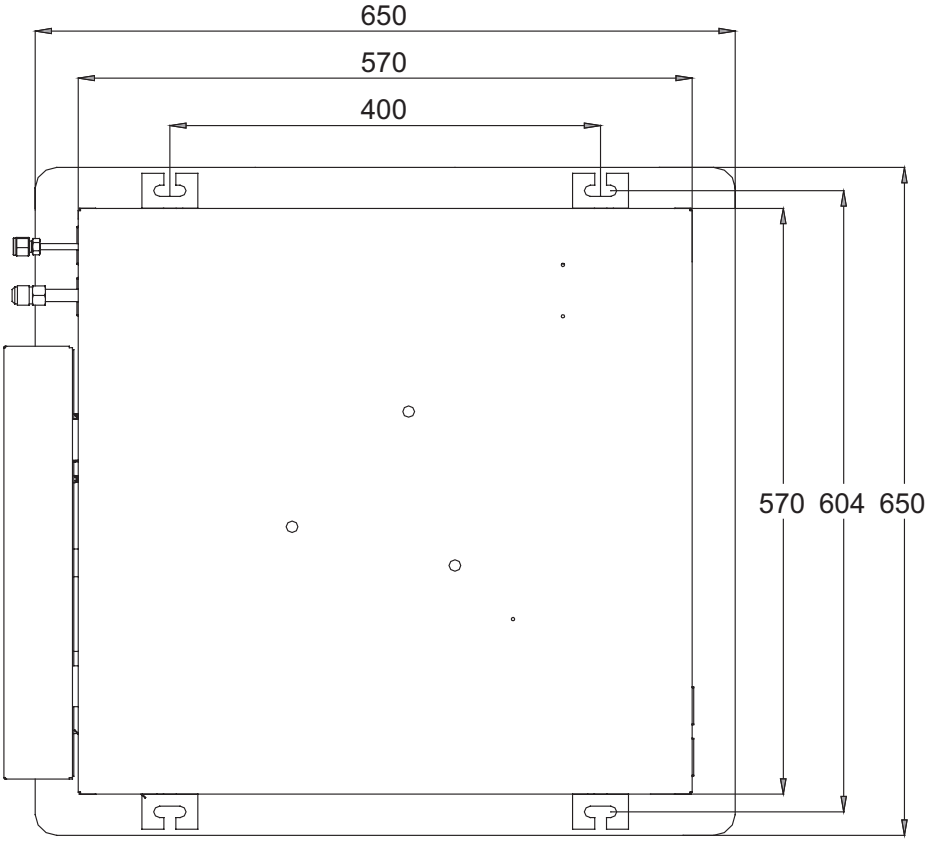

Obr. 2. Rozměry pro instalaci

- Otvory ve stropu a podhledu musí vyvrtat kvalifikovaní pracovníci.

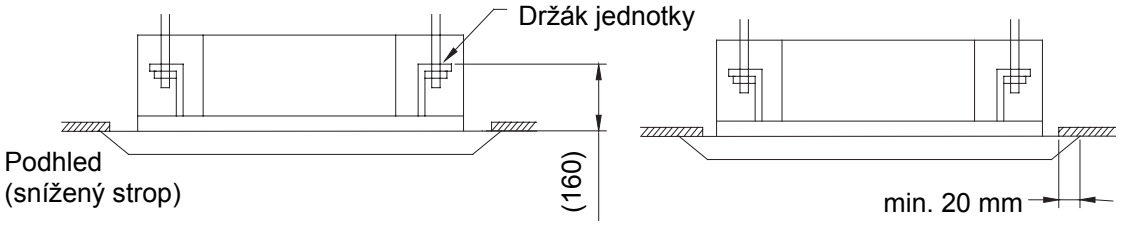

Obr. 3

Poznámka:
*Rozměr otvoru v podhledu, který je označený *, může mít velikost až 910 mm, ale překrytí podhledu dekoračním panelem jednotky musí být min. 20 mm.*

Zavěšení vnitřní jednotky

1. První krok pro instalaci vnitřní jednotky.
   - Když upevňujete závěs na zavěšovací šroub, zajistěte závěs bezpečně shora i zdola maticí a podložkou. Použití upevňovací destičky zabraňuje vysunutí podložky.
2. Použijte instalační papírovou šablonu.
   - Podle instalační papírové šablony určete umístění otvorů.
   - Na instalační papírové šabloně je vyznačen střed otvoru v podhledu.
   - Upevněte instalační papírovou šablonu k jednotce pomocí šroubů (3 ks) a upevněte ohyb odtokové trubky u vývodu pomocí šroubu.
3. Připravte jednotku do správné polohy pro instalaci (viz obrázek 3).

4. Zkontrolujte, zda je jednotka ve vodorovné poloze.
   - Vnitřní jednotka je vybavena zabudovaným vodním čerpadlem a hladinovým spínačem. Zkontrolujte, zda jsou všechny 4 rohy jednotky ve vodorovné poloze. (Je-li jednotka nakloněna proti směru odtoku zkondenzované vody, může hladinový spínač selhat a z jednotky může začít odkapávat voda.)
5. Vyjměte upevňovací destičku, která zabraňovala vysunutí podložky, a utáhněte horní matici.
6. Vyjměte papírovou instalační šablonu.

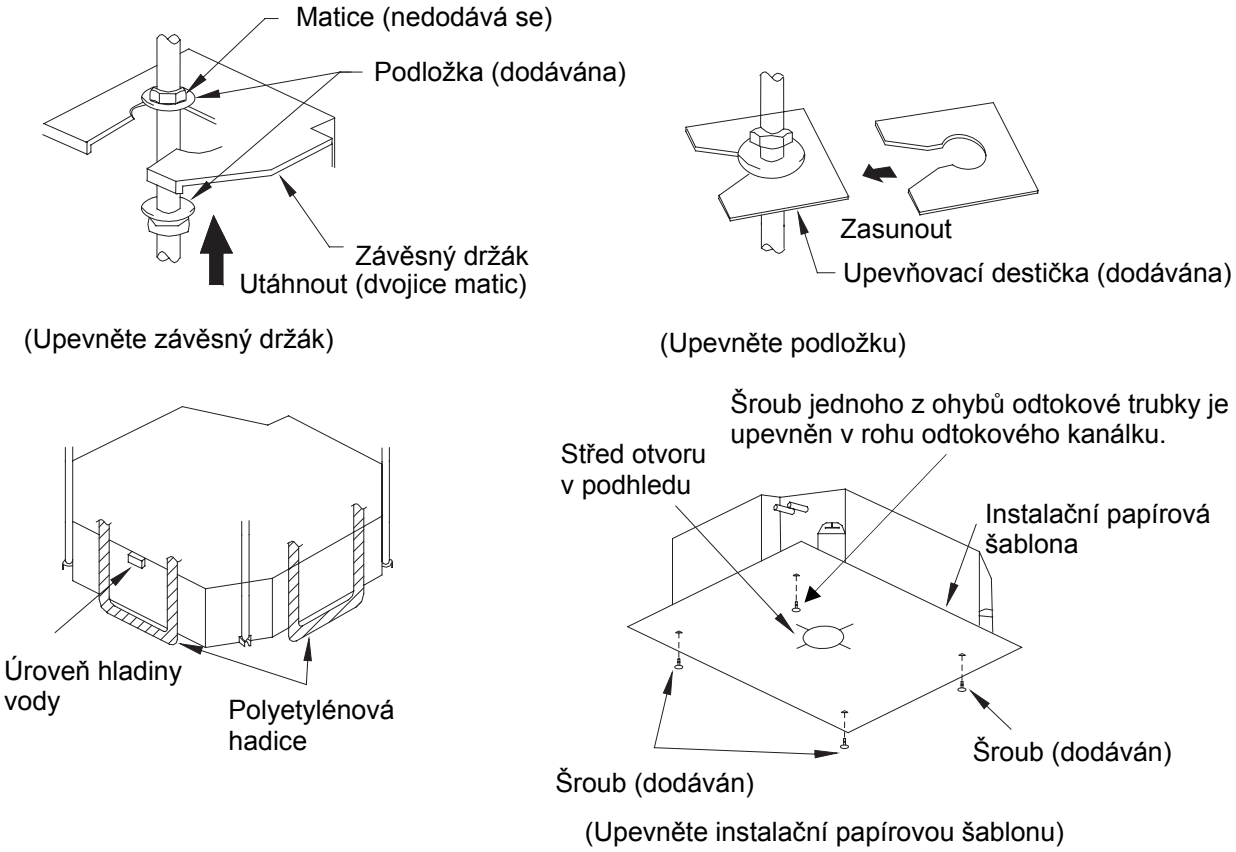

Obr. 4

⚠ **Upozornění:**
Utáhněte dobře matice a šrouby, abyste zabránili pádu klimatizační jednotky.

Připojení potrubí chladiva

- Když připojujete trubku k jednotce nebo ji odpojujete od jednotky, použijte vždy klíč a zároveň momentový klíč, jak ukazuje obrázek 5.
- Před spojením namažte vnitřní i vnější stranu převlečné matice olejem pro chladicí stroje, utáhněte ji rukou a pak ji dotáhněte klíčem.
- Dodržujte utahovací moment, uvedený v tabulce 1. (Příliš silné utažení může matici poškodit a může dojít k unikání chladiva).
- Zkontrolujte spoje potrubí plynu, abyste zjistili, zda nedochází k úniku chladiva, a pak proveďte tepelnou izolaci podle obrázku 5.
- Pro omotání spoje trubky plynu použijte pouze středně velký utěsňovací plát a tepelnou izolaci.

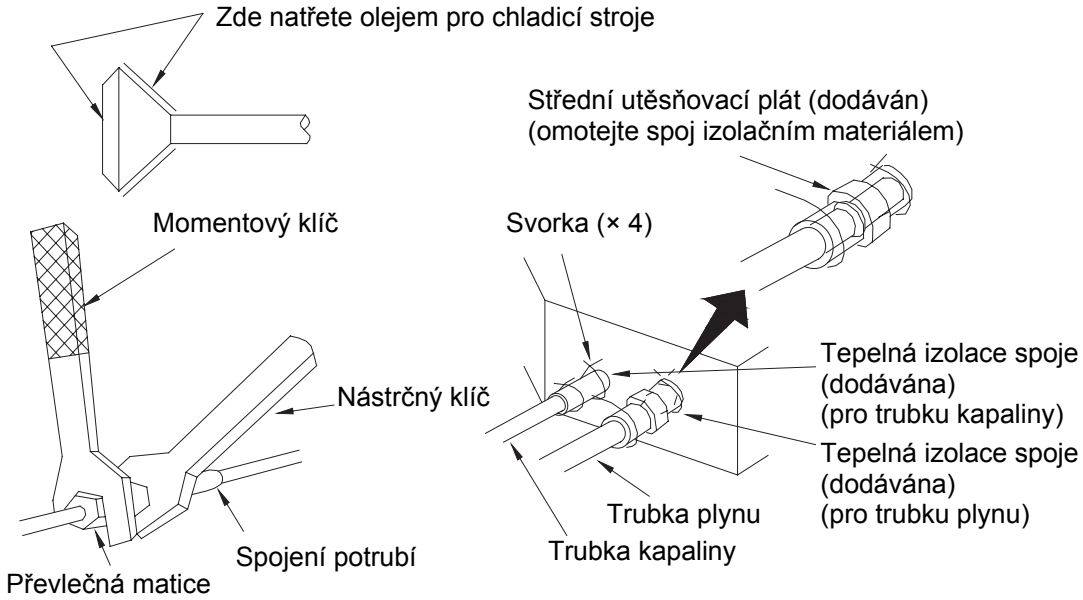

Obr. 5

Tabulka 1: Utahovací moment matic

Průměr (palce)	Tloušťka stěny (mm)	Utahovací moment (Nm)
Ø1/4"	≥0,5	15–30 (Nm)
Ø3/8"	≥0,71	30–40 (Nm)
Ø1/2"	≥1	45–50 (Nm)
Ø5/8"	≥1	60–65 (Nm)
Ø3/4"	≥1	70–75 (Nm)

Odtoková hadice

1. Nainstalujte odtokovou hadici.
   - Průměr odtokové hadice by měl být větší nebo roven průměru připojovací trubky (polyetylenová trubka s vnějším průměrem 25 mm a tloušťkou stěny ≥1,5 mm).
   - Odtoková hadice by měla být krátká a měla by směřovat dolů se sklonem nejméně 1/100, aby se zabránilo tvorbě vzduchových kapes.
   - Nelze-li odtokovou hadici nainstalovat s dostatečným sklonem, přidejte trubku pro zvýšení odtoku.
   - Aby se odtoková hadice neprohýbala, měla by být vzdálenost mezi závěsy hadice 1 až 1,5 m.

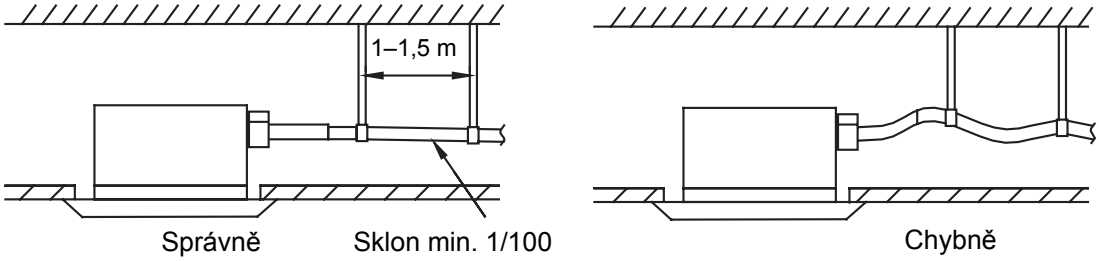

Obr. 6

   - Použijte dodávanou odtokovou hadici a svorku. Nasuňte odtokovou hadici na vývod odtoku a pak utáhněte svorku.
   - Kolem svorky odtokové hadice omotejte velký utěsňovací plát, abyste ji tepelně izolovali.
   - Úsek odtokové hadice uvnitř místnosti tepelně izolujte.

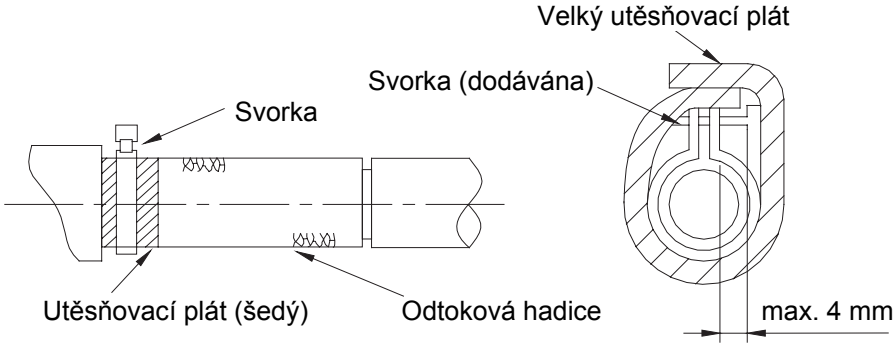

Obr. 7

Pokyny pro zvednutí odtokové trubky

- Nainstalujte trubku pro zvednutí odtoku do výšky max. 280 mm.
- Nainstalujte trubku pro zvednutí odtoku k vnitřní jednotce v pravém úhlu a ne dále než 300 mm od jednotky.

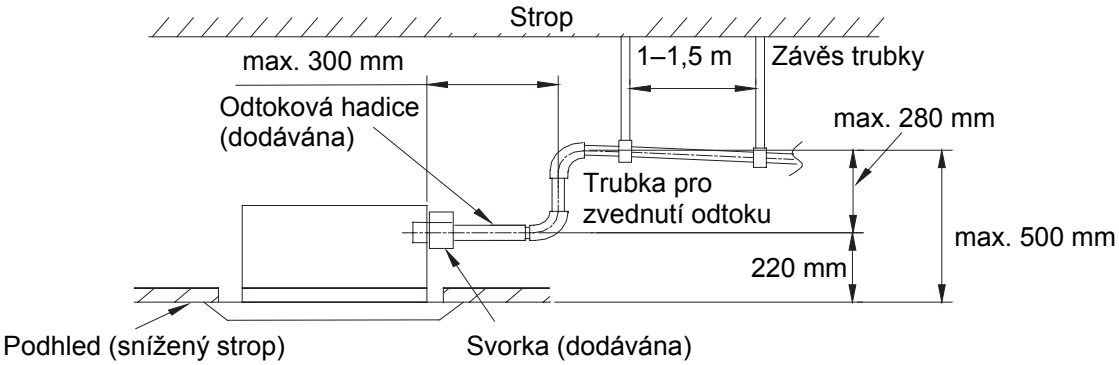

Obr. 8

- Sklon připojené odtokové hadice by měl být max. 75 mm, aby na vývod odtoku nepůsobila příliš velká síla.

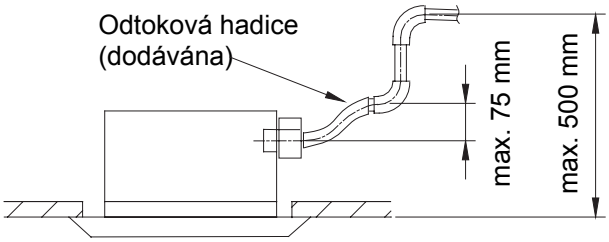

Obr. 9

- Při spojování více odtokových trubek postupujte podle níže uvedeného obrázku.

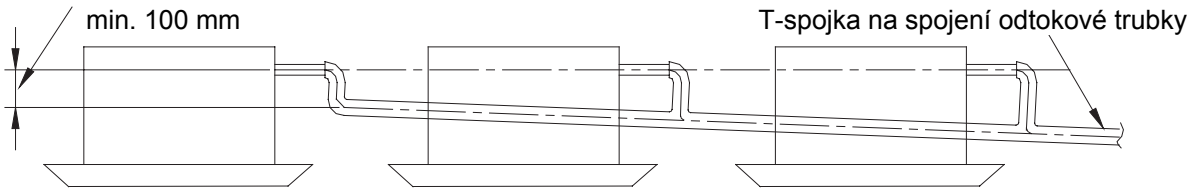

Parametry odtokové trubky by měly vyhovovat provozní kapacitě jednotky.

Obr. 10

- Po dokončení instalace zkontrolujte, zda voda dobře odtéká.
- Přes výfuk vzduchu nebo kontrolní otvor nalijte do odvodňovacího kanálku pomalu asi 600 ml vody, abyste nasimulovali kondenzaci, a zkontrolujte odtok vody.
- Po dokončení elektrického zapojení zkontrolujte odtok vody v režimu chlazení.

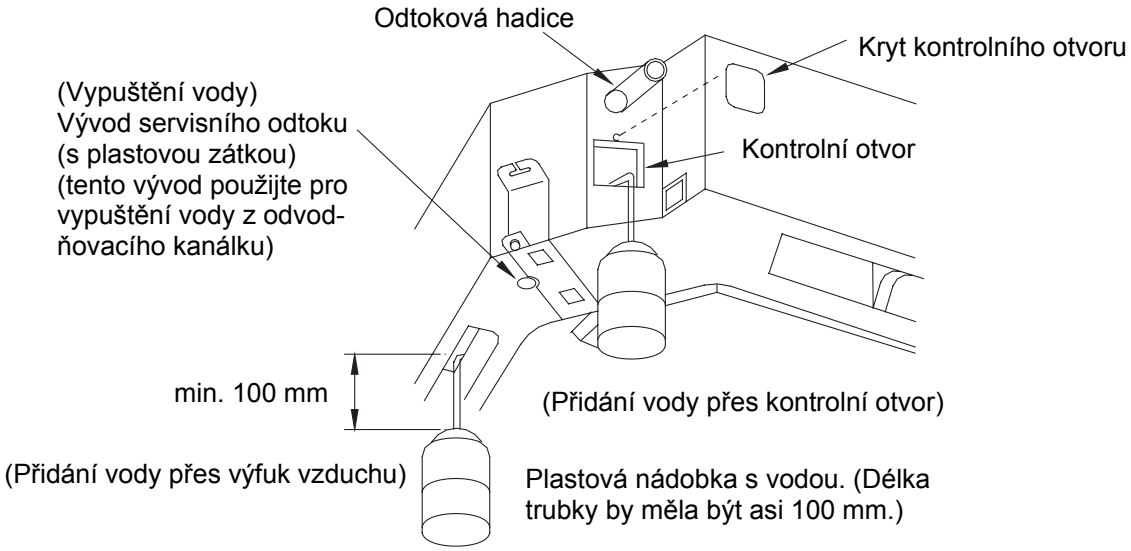

Obr. 11

Elektrické zapojení

⚠ **Upozornění: Všechny vnitřní jednotky musí být připojeny k venkovní jednotce.**

- Způsob připojení viz schéma zapojení dodávané s jednotkou.
- Veškerou elektroinstalaci musí provádět kvalifikovaný technik.
- Zařízení řádně uzemněte.

Připojení jednotky a ovládání

- Připojení kabelu (komunikačního)

1. Otevřete kryt svorkovnice, protáhněte kabel (komunikační) dovnitř přes pryžovou průchodku A a upevněte dobře pomocí upevňovací svorky.
2. Zapojte vodiče podle schématu zapojení uvnitř jednotky.

- Po připojení upevněte kabel svorkou.
- Omotejte kabel malým utěsňovacím plátem. (Omotání zabraňuje kondenzaci vody.)
- Po připojení upevněte kabel svorkou a upevněte kryt svorkovnice.
- Připojte kabel (*napájecí kabel*) se 3 vodiči do svorkovnice se 3 svorkami.

Doporučený napájecí kabel je uveden v tabulce.

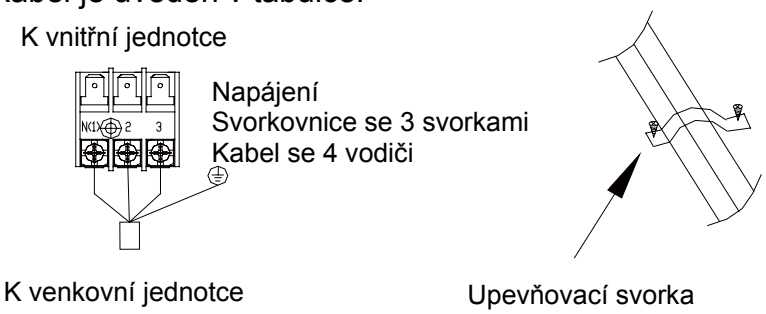

Obr. 12

Tabulka doporučených kabelů

Model	Napájení (napětí/ fáze/ frekvence	Průřez zemnicího vodiče	Min. průřez napájecího vodiče
MC-C12AI	220–240 V/1f/50 Hz	H05VV-F 1,0 mm^2×1	H05VV-F 1,0 mm^2×3
MC-C18AII	220–240 V/1f/50 Hz	H05VV-F 1,0 mm^2×1	H05VV-F 1,0 mm^2×3

Instalace panelu

1. Dejte panel k tělu vnitřní jednotky tak, aby pozice motoru pro otáčení lamely na panelu odpovídala pozici trubky na vnitřní jednotce, jak ukazuje obrázek 13.
2. Nainstalujte panel
   (1) Nainstalujte provizorně panel vnitřní jednotky. Zavěste závěs panelu na háček, který je na protější straně vnitřní jednotky (2 pozice).
   (2) Zavěste zbývající 2 závěsy do háčků na bocích vnitřní jednotky. (Dávejte pozor, aby se kabel motoru pro otáčení lamely nezachytil v utěsňovacím materiálu).
   (3) Zašroubujte 4 šrouby se šestihrannou hlavou, které jsou pod závěsy, asi o 15 mm. (Panel se zvedne.)
   (4) Upravte polohu panelu otočením ve směru šipky podle obrázku 13, aby byl otvor v podhledu úplně zakryt.
   (5) Utahujte šrouby, dokud se tloušťka těsnicího materiálu mezi panelem a tělesem vnitřní jednotky nezmenší na 5–8 mm.

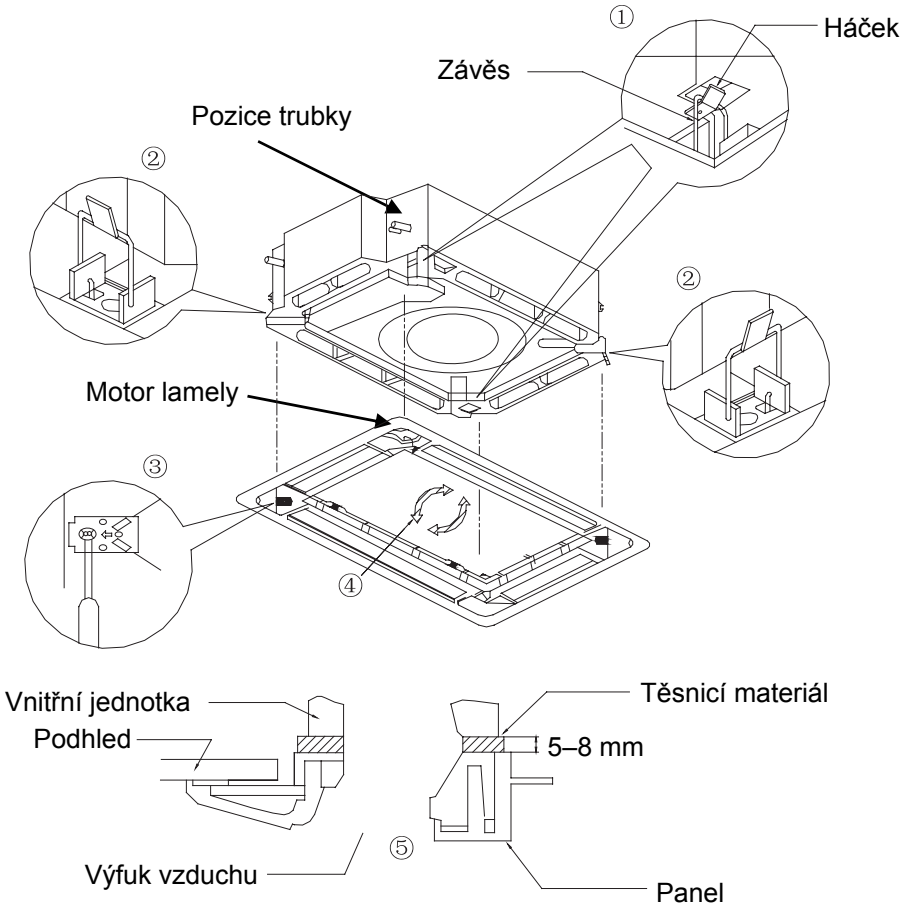

Obr. 13

Poznámky:

1. Nesprávné zašroubování šroubů může způsobit potíže, jak ukazuje obrázek 14.

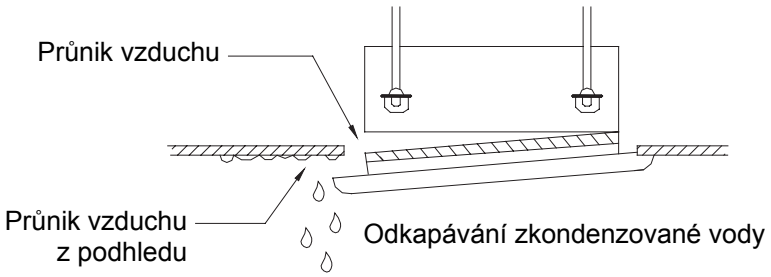

Obr. 14

2. Pokud i po zašroubování šroubů zůstává mezi podhledem a dekoračním panelem mezera, upravte výšku tělesa vnitřní jednotky (viz obrázek 15).

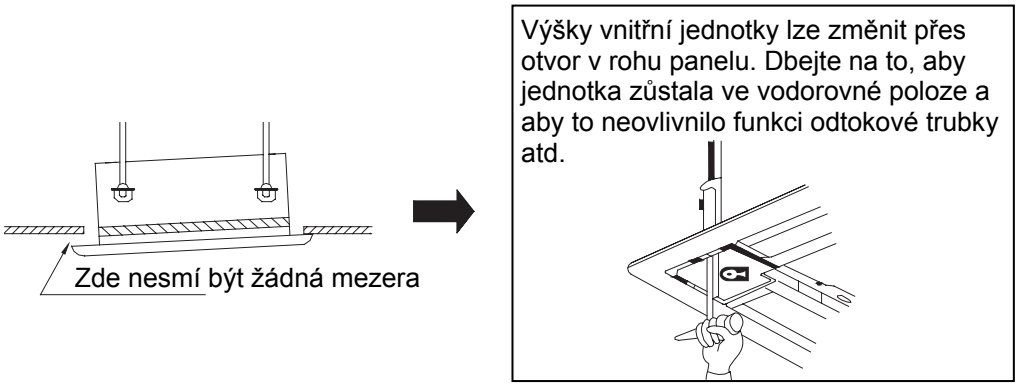

Obr. 15

- Po upevnění zkontrolujte, zda mezi podhledem a panelem není žádná mezera.

3. Připojení kabelů dekoračního panelu (obr. 16).

   Připojte na 2 místech konektory kabelu motoru pro otáčení lamely, který je nainstalovaný na panelu.

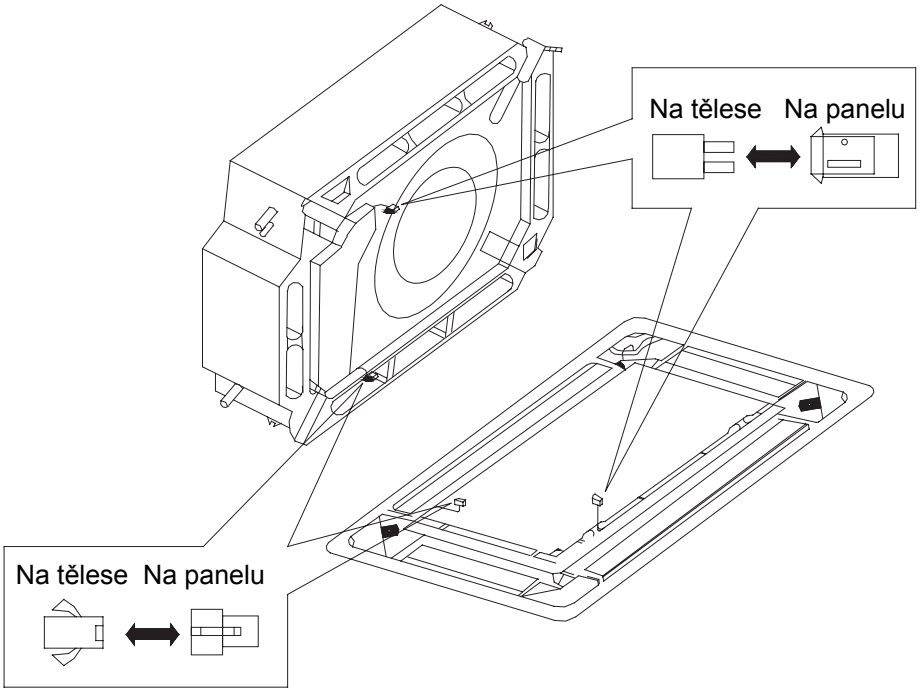

Obr. 16

Názvy a funkce částí kazetové vnitřní jednotky

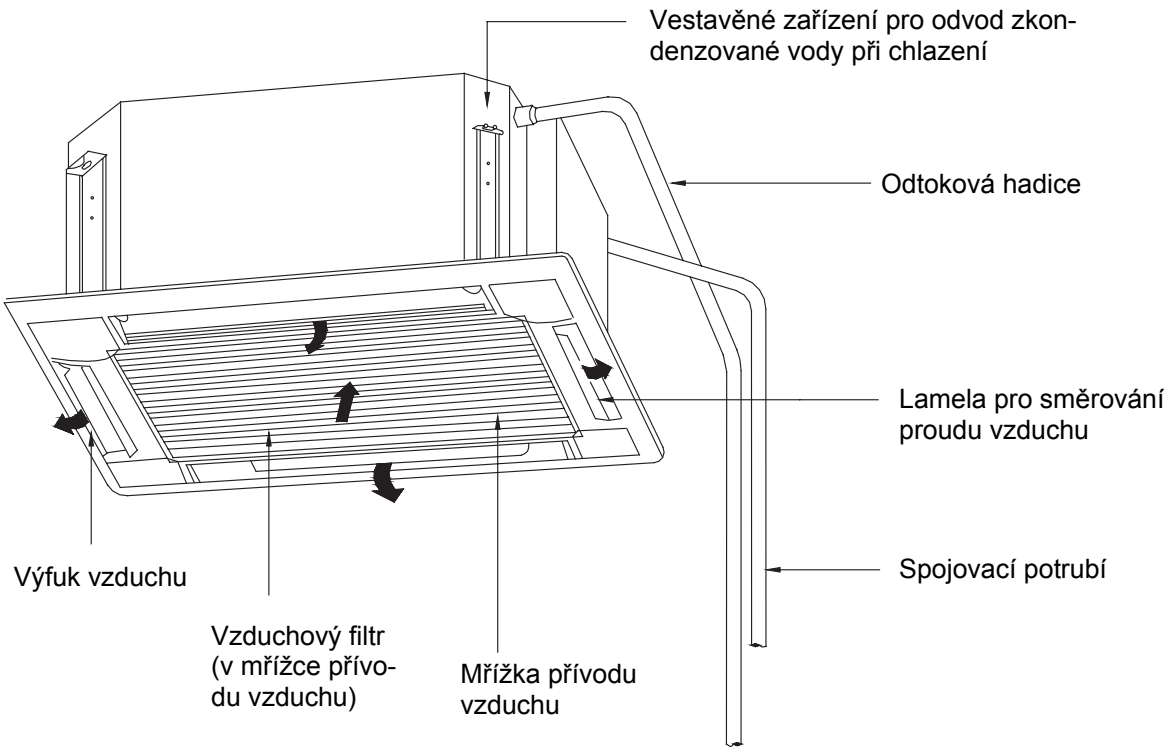

Rozsah pracovních teplot

Testovací podmínky	Okolí vnitřní jednotky		Okolí venkovní jednotky	
	DB (°C)	WB (°C)	DB (°C)	WB (°C)
Jmenovité chlazení	27	19	35	24
Maximální chlazení	32	23	48	26
Minimální chlazení	21	15	18	–
Jmenovité topení	20	15	7	6
Maximální topení	27	–	24	18
Minimální topení	20	15	-15	-16

DB: teplota suchého teploměru
WB: teplota mokrého teploměru

Řešení problémů

⚠ **Varování!**

- Vypněte okamžitě hlavní vypínač, pokud dojde k závadě (např. je cítit zápach spáleniny apod.), a pak kontaktujte servisní středisko. Pokud zůstane jednotka v abnormálním stavu zapnutá, může to způsobit její poškození nebo může dojít k požáru nebo úrazu elektrickým proudem.
- Klimatizační zařízení sami neopravujte. O jeho opravu nebo přemístění požádejte servisní středisko.

Před zavoláním do servisního střediska zkontrolujte následující body.

Stav	Příčina	Náprava
Klimatizační zařízení vůbec nepracuje.	Spálená pojistka nebo vypnutý jistič.	Vyměňte pojistku nebo zapněte jistič.
	Výpadek napájení.	Zařízení se zapne po obnově dodávky proudu.
	Není připojeno napájení	Připojte správně napájení.
	Slabé baterie v dálkovém ovladači.	Vyměňte baterie.
	Dálkový ovladač je mimo dosah snímače jednotky.	Signál z dálkového ovladače lze přijímat do vzdálenosti 8 metrů.
Klimatizační zařízení se spustí, ale náhle se zastaví.	Je blokován přívod nebo výfuk vzduchu u vnitřní nebo venkovní jednotky.	Odstraňte překážku.
Abnormální funkce chlazení nebo topení	Je blokován přívod nebo výfuk vzduchu u vnitřní nebo venkovní jednotky.	Odstraňte překážku.
	Nesprávné nastavení teploty.	Změňte nastavení dálkovým ovladačem.
	Malá rychlost ventilátoru.	Změňte nastavení dálkovým ovladačem.
	Nevhodné nasměrování vzduchu.	Změňte nastavení dálkovým ovladačem.
	Jsou otevřené dveře nebo okna.	Zavřete je.
	Do místnosti svítí přímé sluneční světlo.	Zastiňte okna závěsem nebo žaluziemi.
	Příliš mnoho lidí v místnosti.	
	Příliš mnoho zdrojů tepla v místnosti.	
	Ucpaný vzduchový filtr.	Vyčistěte filtr.

Pokud nelze problém vyřešit podle výše uvedené tabulky, kontaktujte servisní středisko a informujte je o problému a modelu zařízení.

Za závadu nejsou považovány následující stavy:

„Závada“		Příčina
Klimatizační jednotka nepracuje.	Jednotka byla zapnuta hned po vypnutí.	Systém ochrany proti přetížení umožňuje spustit jednotku nejdříve po 3 minutách od vypnutí.
	Bylo zapnuto napájení.	Počkejte 1 minutu.
Z klimatizační jednotky vystupuje mlha.	Během chlazení.	Vzduch v místnosti je rychle ochlazován a sráží se vodní pára.
Z klimatizační jednotky jsou slyšet různé zvuky.	Při spuštění je slyšet slabé cvaknutí.	Je to zvuk spouštění elektrického expanzního ventilu.
	Během chlazení je slyšet stálé syčení.	Je to způsobeno prouděním plynného chladiva uvnitř jednotky.
	Syčivý zvuk, který je slyšet při spuštění nebo zastavení.	Je to zvuk, který vzniká při zastavení toku chladiva.
	Slabý syčivý zvuk, který je slyšet za provozu nebo po zastavení.	Zvuk je slyšet při provozu vodního čerpadla.
	Během provozu nebo po zastavení je slyšet praskání.	Je to způsobeno roztahováním nebo smršťováním panelu a dalších částí vlivem změn teploty.
Z klimatizační jednotky se vyfukuje prach.	Spuštění chodu po dlouhé provozní přestávce.	Vyfukuje se prach nahromaděný v jednotce.
Vzduch vyfukovaný z klimatizační jednotky páchne.	Během provozu.	Je to způsobeno zápachem nebo cigaretovým kouřem v místnosti, který se nasaje do klimatizační jednotky a pak vyfukuje.

Poprodejní servis

Pokud nastanou problémy například s kvalitou nebo funkčností, kontaktujte místní servisní středisko.

Údržba

Pokud nebude klimatizační zařízení dlouho dobu používáno, odpojte je od napájení.

⚠ **Varování!**

- Před čištěním klimatizačního zařízení vypněte jednotku a odpojte ji od napájení. Jinak může dojít k úrazu elektrickým proudem nebo poškození zařízení.
- Je zakázáno umývat klimatizační zařízení opláchnutím vodou. Může dojít k úrazu elektrickým proudem nebo poškození zařízení.

Čištění vzduchového filtru

Vzduchové filtry by měli čistit odborní pracovníci, aby byla zajištěna bezpečnost osob. Pokud je v místě provozu mnoho prachu, je třeba čistit vzduchový filtr častěji (běžně asi jednou za 6 měsíců).

1. Otevřete mřížku přívodu vzduchu.
   Táhněte současně 2 uzávěry na mřížce přívodu vzduchu ve směru vyznačeném šipkami na obrázku 17 a pak zatáhněte pomalu dolů. (Při zavírání mřížky se postupuje opačně.)
2. Vyjměte vzduchový filtr.
   Podle obrázku 18 vytáhněte držadlo za mřížkou přívodu vzduchu, zvedněte filtr a vyjměte. Pak vytáhněte 3 čističe vzduchu, upevněné na filtru.

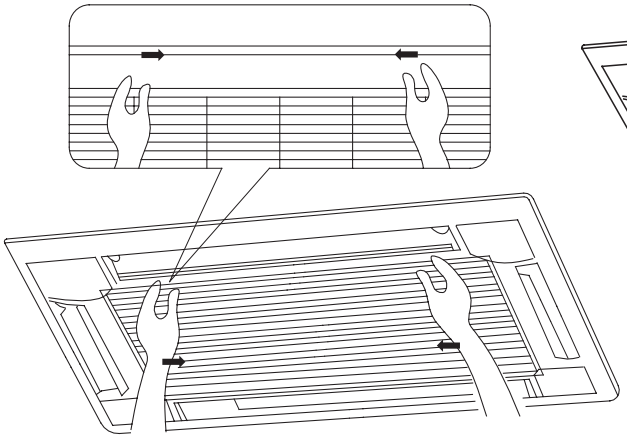

Obr. 17.

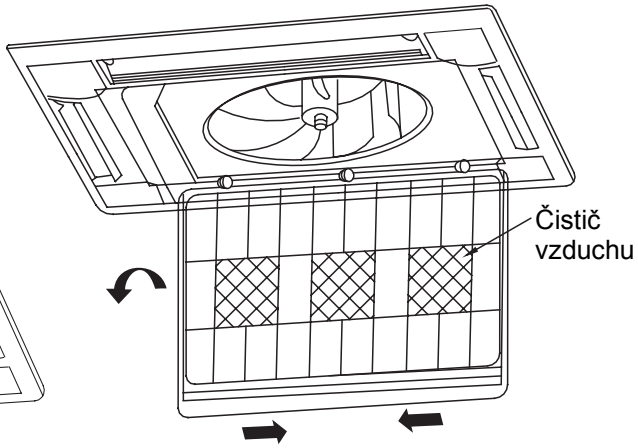

Obr. 18

3. Vyčistěte filtr.
   Umyjte filtr čisticím prostředkem nebo vodou. Je-li filtr příliš špinavý (např. jsou na něm olejové skvrny), použijte pro čištění teplou vodu (s max. teplotou 45 °C) s neutrálním čisticím prostředkem. Pak nechejte filtr vyschnout na stinném místě.

⚠ **Varování!**

Nečistěte filtr horkou vodou s teplotou vyšší než 45 °C, abyste zabránili vyblednutí nebo deformaci filtru.
Nesušte filtr nad ohněm, protože by mohl začít hořet nebo by se mohl zdeformovat.

4. Nainstalujte vzduchový filtr.
   Vložte do filtru 3 čističe vzduchu, nasaďte filtr do několika výstupků na horní části mřížky přívodu vzduchu a zatáhněte držadlo za mřížkou přívodu vzduchu směrem dovnitř, abyste filtr upevnili. Viz obrázek 19.
5. Zavřete mřížku přívodu vzduchu (viz krok 1).

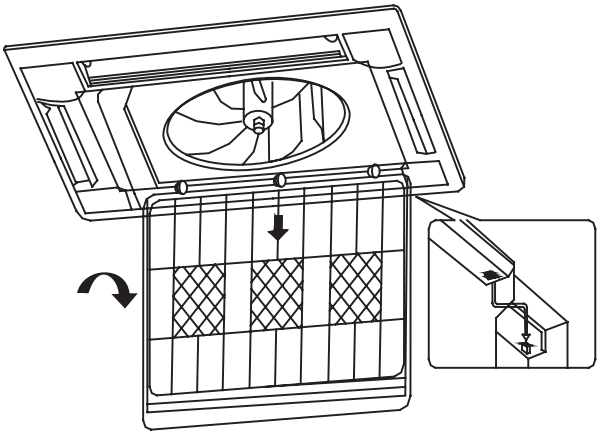

Obr. 19

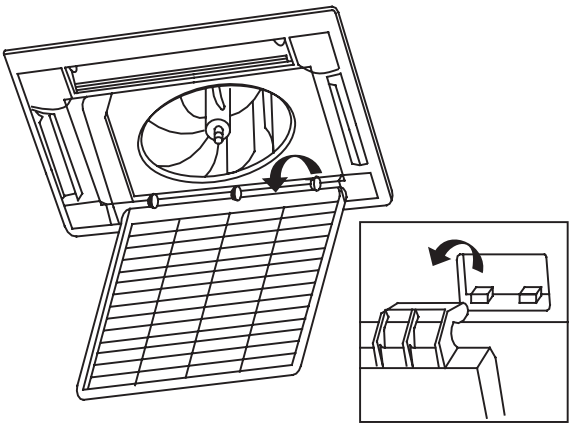

Obr. 20

Čištění mřížky přívodu vzduchu

1. Otevřete mřížku přívodu vzduchu (stejně jako v 1. kroku u „Čištění vzduchového filtru“).
2. Vyjměte vzduchový filtr (stejně jako v 2. kroku u „Čištění vzduchového filtru“).
3. Vytáhněte mřížku přívodu vzduchu z jednotky.
   Otevřete mřížku přívodu vzduchu do úhlu 45°, jak ukazuje obrázek 20, a pak ji zvedněte.
4. Vyčistěte mřížku.
   Očistěte mřížku kartáčkem, vodou a neutrálním čisticím prostředkem. Pak setřeste vodu a nechejte mřížku vyschnout.

⚠ **Upozornění!**
Nečistěte panel horkou vodou s teplotou vyšší než 45 °C, abyste zabránili vyblednutí nebo deformaci panelu.

5. Nainstalujte mřížku přívodu vzduchu (viz 3. krok)
6. Nainstalujte vzduchový filtr (viz 4. krok u „Čištění vzduchového filtru“).
7. Zavřete mřížku přívodu vzduchu (viz 1. krok)

Instalace a výměna čističe vzduchu

1. Otevřete mřížku přívodu vzduchu (stejně jako v 1. kroku u „Čištění vzduchového filtru“).
2. Vyjměte čistič vzduchu.
   Podle obrázku 21 vyjměte vzduchový filtr a odšroubujte šrouby, které upevňují čističe vzduchu.
3. Vytáhněte filtrační vložku z držáku, nainstalujte novou vložku a upevněte čistič do vzduchového filtru.
4. Nainstalujte vzduchový filtr (viz 4. krok u „Čištění vzduchového filtru“).

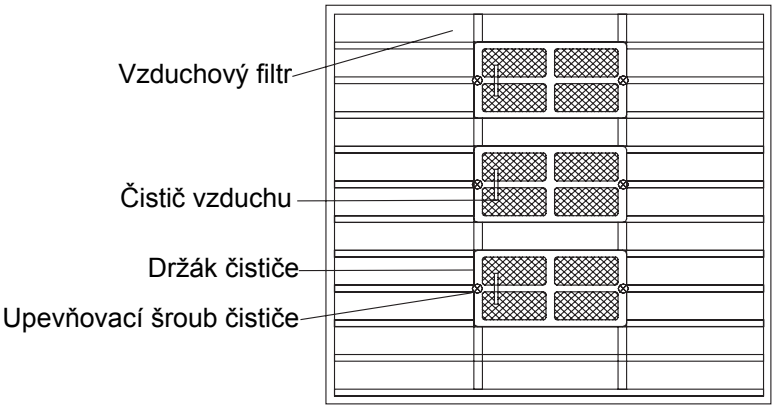

Obr. 21

Funkce čističe vzduchu a interval výměny

- Čistič vzduchu absorbuje škodlivé plyny ze vzduchu, například CO (oxid uhelnatý), CO_2 (oxid uhličitý), benzen, aldehydy, benzínové výpary, atd.
- Odstraňuje ze vzduchu škodlivé částice větší než 1,0 μm, například prach, pyl, bakterie, viry atd. Může být používán půl roku až jeden rok. Nové filtry můžete koupit u prodejce.

Čištění výfuku vzduchu a skříně

- Očistěte povrch panelu měkkou utěrkou nebo vlhkou utěrkou s neutrálním čisticím prostředkem.
- Nečistěte povrch panelu benzínem, benzenem, ředidlem, leštidlem apod.
- Pokud je lamela směrování vzduchu velmi špinavá, můžete ji vyjmout a očistit níže uvedeným postupem.

Vyjmutí a instalace lamely

1. Vyjměte lamelu.
   Uvolněte šrouby na koncích lamely a vyjměte lamelu. Očistěte lamelu měkkou utěrkou.

⚠ **Upozornění!**
Nečistěte lamelu příliš velkou silou, abyste nepoškodili její povrch.

2. Nainstalujte lamelu.
   Otáčejte lehce lamelou, abyste ji mohli nasadit na výstupky po stranách výfuku vzduchu a pak utáhněte šrouby.

Údržba na začátku a na konci sezóny

Kontrola před spuštěním na začátku sezóny

- Zkontrolujte, že přívod a výfuk vzduchu vnitřní i venkovní jednotky není blokován žádnými překážkami.
- Zkontrolujte, zda je připojen zemnicí vodič a zda je řádně uzemněn.
- Zkontrolujte, zda jsou vzduchové filtry správně nainstalovány.
- Pro hladké spuštění klimatizačního zařízení po dlouhé odstávce zapněte napájení 8 hodin před spuštěním klimatizačního zařízení.

Údržba po ukončení sezóny

- Vypněte napájení.
- Vyčistěte filtr a skříň jednotky.

Výkon chlazení/topení a hlučnost jsou testovány před expedicí z továrny.
Pokud dojde ke změně parametrů, řiďte se údaji na štítku jmenovitých hodnot.

Centrála NEPA spol. s r.o.
Purkyňova 45
612 00 Brno

Tel.: +420 541 590
Tel. servis: +420 541 590 150
Fax: +420 541 590 123
Fax. servis: +420 541 590 153

www.nepa.cz
Obchod: obchod@nepa.cz
Servis: servis@nepa.cz
Objednávky: brno-fakturace@nepa.cz