NÁVOD K OBSLUZE

MULTI COMBI

MC-D09AI, MC-D12AI, MC-D18AI
MC-D21AI, MC-D24AI

sinclair
AIR CONDITIONING

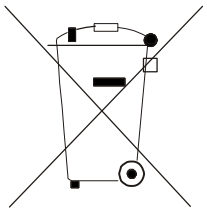 **Pozor:** Na Vašem výrobku je uveden tento symbol. Říká, že se elektrické a elektronické přístroje nemají likvidovat s domácím odpadem, nýbrž se mají vracet zvlášť do specializované sběrny.	**A. Informace k likvidaci pro soukromé uživatele** **1. V Evropské unii** Pozor: Tento přístroj nelikvidujte s normálním domácím odpadem! Podle nové směrnice EU, která stanovuje správný způsob zpětného odběru použitých elektrických a elektronických přístrojů, nakládání s nimi a jejich recyklace, se musí staré elektrické a elektronické přístroje likvidovat zvlášť. Po zavedení směrnice v členských zemích EU mohou nyní soukromé domácnosti odevzdávat svoje použité elektrické a elektronické přístroje bezplatně ve stanovených sběrnách*. V některých zemích* můžete staré přístroje případně odevzdat bezplatně i u Vašeho specializovaného prodejce, pokud si koupíte srovnatelný nový přístroj. *) Další podrobnosti obdržíte od Vašeho obecního úřadu. Jestliže Vaše použité elektrické a elektronické přístroje obsahují baterie nebo akumulátory, měli byste je nejprve vyjmout a zlikvidovat zvlášť podle místního platného nařízení. Řádnou likvidací přispějete ke správnému sběru starých přístrojů, nakládání s nimi a jejich používání. Odbornou likvidací tak zabráníte možným škodlivým dopadům na životní prostředí a zdraví. **2. V ostatních zemích mimo EU** Informujte se prosím na Vašem obecním úřadě na správný postup při likvidaci tohoto přístroje. **B. Informace k likvidaci pro průmyslové uživatele** **1. V Evropské unii** Jestliže jste tento výrobek používali pro živnostenské účely a nyní ho chcete zlikvidovat: Obraťte se prosím na Vašeho specializovaného prodejce, který Vás může informovat o vracení výrobku. Možná budete muset za odběr a recyklaci zaplatit. Malé výrobky (a malá množství) možná ne. **2. V ostatních zemích mimo EU** Na správný postup likvidace tohoto přístroje se informujte na Vašem obecním úřadě.

Obsah

Pokyny pro uživatele **2**

Bezpečnostní informace **3**

Pokyny a výběr místa pro instalaci **4**
Pokyny pro instalaci 4
Výběr místa pro instalaci 4
Elektrické zapojení 4
Uzemnění 5
Příslušenství pro instalaci 5

Pokyny pro instalaci **6**
Rozměry vnitřní jednotky 6
Prostor potřebný pro instalaci vnitřní jednotky 6
Instalace vnitřní jednotky 7
Kontrola vodorovné polohy vnitřní jednotky 8
Instalace vzduchového potrubí 8
Rozměry přívodu a vývodu vzduchu 10
Instalace potrubí pro přívod vzduchu 10
Instalace trubky pro odvod zkondenzované vody 11
Pokyny pro použití odtokové trubky 11
Instalace odtokové trubky 12
Testování odtokového systému 13
Připojení potrubí chladiva 14
Izolace potrubí chladiva 14
Připojení kabelů 15
Připojení napájecího kabelu (jednofázové napájení) 16
Připojení signálového kabelu kabelového ovladače 17
Elektrická instalace 18

Rozsah pracovních teplot **18**

Řešení problémů **19**

Údržba **20**

- Děkujeme Vám, že jste si zakoupili toto klimatizační zařízení. Před jeho použitím si pečlivě přečtěte tento návod a pak si jej dobře uschovejte pro budoucí použití.

Pokyny pro uživatele

- Za provozu by celkový výkon připojených vnitřních jednotek neměl přesáhnout 150 % výkonu venkovní jednotky. Jinak může dojít ke snížení výkonu chlazení (topení).
- Pro úspěšné spuštění jednotek by měl být hlavní vypínač napájení zapnut 8 hodin před zahájením provozu.
- Po přijetí povelu pro vypnutí bude vnitřní jednotka pokračovat v provozu ještě po dobu 20–70 sekund, aby se využil zbývající chlad nebo teplo tepelného výměníku a aby se jednotka připravila na další spuštění. Jde o normální jev.
- Pokud je zvolený režim provozu vnitřní jednotky v rozporu s režimem provozu venkovní jednotky, bude to indikováno po dobu 5 sekund na displeji kabelového ovladače a pak se vnitřní jednotka vypne. V takovém případě změňte režim provozu vnitřní jednotky tak, aby nebyl v rozporu s režimem provozu venkovní jednotky a jednotka mohla normálně pracovat. Režim chlazení není v rozporu s režimem odvlhčování a režim ventilátoru není v rozporu s žádným režimem provozu.
- Pokud během provozu dojde k výpadku dodávky elektřiny, vnitřní jednotka vyšle po 3 minutách od obnovení dodávky energie signál pro spuštění venkovní jednotky.
- Při instalaci by neměl být komunikační kabel veden těsně vedle napájecího kabelu, ale kabely by měly být od sebe vzdáleny minimálně 2 cm. Jinak může dojít k nežádoucímu narušení funkčnosti zařízení.

Bezpečnostní informace

- Přečtěte si pečlivě tento návod, než začnete tuto klimatizační jednotku používat, a zacházejte s ní správně podle pokynů v tomto návodu
- Věnujte prosím zvláštní pozornost těmto dvěma značkám:

  ⚠ **Varování!**: Toto označení varuje, že při nesprávném postupu může dojít k vážnému úrazu nebo poškození zařízení.

  ⚠ **Upozornění!**: Toto označení upozorňuje, že při nesprávném postupu může dojít úrazu nebo poškození majetku.

⚠ **Varování!**:

- Instalaci svěřte autorizovanému servisnímu středisku. Při nesprávné instalaci může dojít k unikání vody, úrazu elektrickým proudem nebo požáru.
- Nainstalujte zařízení na místě, které udrží jeho váhu. Jinak může zařízení spadnout a způsobit zranění nebo dokonce smrt osob.
- Pro zajištění dobrého odtoku vody je třeba nainstalovat správně odtokovou trubku podle pokynů k instalaci. Potrubí musí být tepelně izolováno, aby se zabránilo kondenzaci vody. Nesprávná instalace může způsobit odkapávání vody a navlhnutí předmětů v místnosti.
- Nepoužívejte a neskladujte poblíž zařízení hořlavé nebo výbušné látky.
- V případě potíží (např. když je cítit kouř) přerušte okamžitě napájení zařízení.
- Zajistěte potřebný přívod čerstvého vzduchu, aby byl v místnosti dostatek kyslíku.
- Nestrkejte nikdy prsty ani jiné předměty do mřížky na přívodu a výfuku vzduchu.
- Pravidelně kontrolujte, zda není po dlouhé době používání poškozen držák zařízení.
- Klimatizační zařízení nikdy neopravujte. O opravu nebo přemístění zařízení požádejte prodejce nebo autorizovaný servis.
- **Pokud je zařízení připojeno k elektrickému rozvodu napevno, měl by být na přívodu napájení nainstalován vypínač, který odpojuje všechny póly a jehož kontakty jsou od sebe v rozepnutém stavu vzdáleny nejméně 3 mm.**

⚠ **Upozornění!**

- Před instalací zkontrolujte, zda je přívod napájení v souladu s údaji na štítku jmenovitých hodnot na zařízení a zda jsou splněny všechny bezpečnostní předpisy.
- Před spuštěním zkontrolujte, zda jsou elektrické kabely, odtoková trubka a trubky s chladivem nainstalovány správně, aby se zabránilo úniku vody nebo chladiva, úrazu elektrickým proudem nebo požáru.
- Elektrický rozvod musí být řádně uzemněn, aby bylo zajištěno dobré uzemnění klimatizačního zařízení a zabránilo se úrazu elektrickým proudem. Nepřipojujte zemnicí vodič na plynové potrubí, vodovodní potrubí, bleskosvod nebo telefonní linku.
- Klimatizační zařízení by se mělo vypínat nejdříve po 5 minutách provozu, jinak to může zkrátit jeho životnost.
- Nedovolte dětem, aby manipulovaly s klimatizačním zařízením.
- Nemanipulujte s jednotkou, když máte mokré ruce.
- Před čištěním jednotky nebo výměnou filtru vypněte napájení klimatizačního zařízení.
- Vypněte napájení, pokud nebude klimatizační zařízení delší dobu používáno.
- Nenechávejte klimatizační zařízení v korozivním prostředí, kde je voda nebo vlhkost.
- Po elektrické instalaci nechejte provést test na probíjení proudu.

Pokyny a výběr místa pro instalaci

Pokyny pro instalaci

- Instalace klimatizačního zařízení musí být provedena podle platných předpisů a norem.
- Kvalita provedení instalace má přímý vliv na běžný provoz zařízení. Uživatel nesmí provádět instalaci sám. Po zakoupení zařízení se domluvte na instalaci s prodejcem. Odborně vyškolení pracovníci zajistí instalaci a otestování zařízení podle návodu pro instalaci.
- Nepřipojujte zařízení k napájení, dokud není celá instalace dokončena.

Výběr místa pro instalaci

- Místo, kam nesvítí přímé sluneční světlo.
- Místo, kde je držák, strop a konstrukce budovy dostatečně pevná, aby unesla váhu jednotky.
- Místo, odkud lze snadno odvádět zkondenzovanou vodu.
- Místo, kde není blokován přívod a výfuk vzduchu.
- Místo, které umožňuje snadné připojení potrubí chladiva k venkovní jednotce.
- Místo, kde nejsou žádné hořlavé nebo výbušné látky a výpary.
- Místo, kde nejsou korozivní plyny, vysoká prašnost, slaná mlha, smog nebo vlhkost.

⚠ **Upozornění!**

Zařízení, které bude nainstalováno na následujících místech, nebude pravděpodobně dobře fungovat. V případě potřeby se poraďte s autorizovaným servisním střediskem.

- Místa, kde je příliš mnoho oleje.
- Místa, kde se vyskytují alkalické látky (např. blízko moře).
- Místa, kde jsou sirné plyny (např. blízko horkých pramenů).
- Místa, kde jsou přístroje pracující na vysokých frekvencích (např. bezdrátová zařízení, svářecí stroje nebo lékařské přístroje).
- Místa s jinými neobvyklými podmínkami.

Elektrické zapojení

- Instalace musí být provedena v souladu s příslušnými platnými normami a předpisy.
- Pro napájení klimatizačního zařízení je třeba použít samostatný elektrický okruh a předepsaný napájecí kabel.
- Netahejte za napájecí kabel silou.
- Elektrickou instalaci musí provést odborní pracovníci podle platných zákonů a norem a také podle tohoto návodu.
- Vodiče napájecího kabelu musí mít dostatečný průřez. Poškozený kabel musí být nahrazen předepsaným kabelem.
- Zařízení musí být řádně uzemněno. Zemnicí vodič musí být připojen na zemnicí systém budovy. Uzemnění musí nainstalovat odborný pracovník. Napájení musí být jištěno proudovým chráničem a jističem, který reaguje na zvýšený proud a trvalou vysokou zátěž, aby byla zajištěna ochrana proti zkratu a přetížení.

Uzemnění

- Klimatizace spadá do kategorie zařízení třídy I, musí mít proto spolehlivé uzemnění.
- Žlutozelený vodič klimatizačního zařízení je uzemňovací a nesmí být použit pro žádný jiný účel. Nesmí být také přerušen nebo upevněn samořezným šroubem. Jinak hrozí riziko úrazu elektrickým proudem.
- Uzemnění je třeba zapojit podle platných norem a předpisů. Uzemňovací vodič nesmí být připojen na následující místa:
  - Vodovodní potrubí
  - Plynové potrubí
  - Odpadní potrubí
  - Jiná místa, která nejsou doporučena odborníkem.

Příslušenství pro instalaci

- Dodávané příslušenství je uvedeno v seznamu obsahu dodávky.

Pokyny pro instalaci

Rozměry vnitřní jednotky

Poznámka: Rozměry na následujících obrázcích jsou v mm, pokud není určeno jinak.

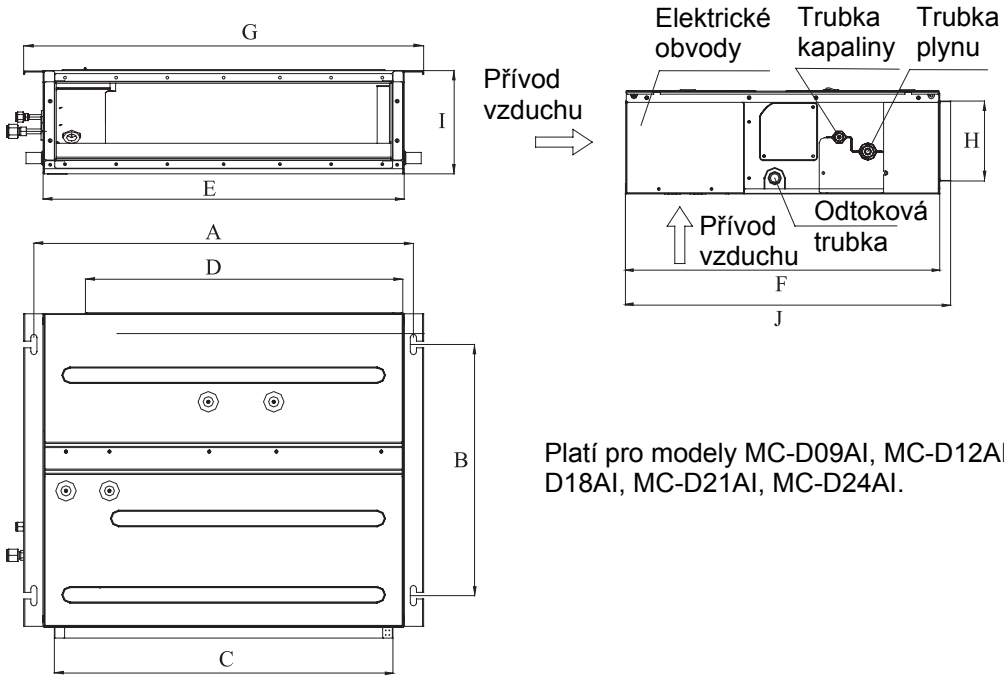

Platí pro modely MC-D09AI, MC-D12AI, MC-D18AI, MC-D21AI, MC-D24AI.

Obr. 1

Model \ Rozměr	A	B	C	D	E	F	G	H	I	J
MC-D09AI	742	491	662	620	700	615	782	156	200	635
MC-D12AI										
MC-D18AI	942	491	862	820	900	615	982	156	200	635
MC-D21AI	1142	491	1062	1020	1100	615	1182	156	200	635
MC-D24AI										

Tabulka 1: Vnější rozměry

Prostor potřebný pro instalaci vnitřní jednotky

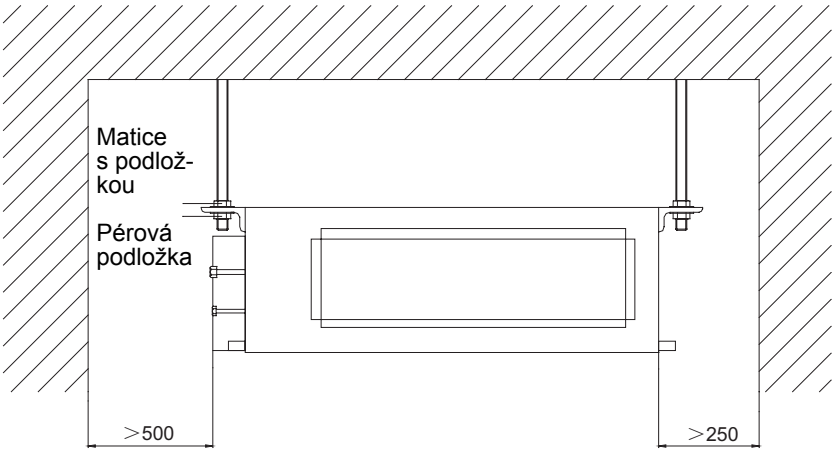

Obr. 2

Instalace vnitřní jednotky

Výběr místa pro instalaci

- Ujistěte se, že je místo pro zavěšení dostatečně pevné, aby udrželo váhu jednotky.
- Odtoková trubka musí dobře odvádět vodu.
- Přívod a výfuk vzduchu nesmí být blokován, aby byla zajištěna dobrá cirkulace vzduchu.
- Je třeba zajistit požadovaný prostor pro instalaci podle obrázku 2, aby byl dostatek místa pro údržbu.
- Místo instalace musí být dostatečně vzdáleno od zdrojů tepla a od míst, kde může docházet k úniku hořlavých plynů nebo kouře.
- Vnitřní jednotka se montuje na strop (skryta v prostoru podhledu).
- Napájecí kabely a propojovací kabely vnitřních a venkovních jednotek musí být vzdáleny min. 1 m od televizoru nebo rádia, aby se zabránilo rušení příjmu obrazu a zvuku. (Někdy může docházet k rušení i na vzdálenost větší než 1 m.)

Instalace vnitřní jednotky

1. Zasuňte rozpěrný šroub M10 do otvoru. Zatlučte dovnitř kolík. Vzdálenost mezi otvory viz výkres vnitřní jednotky. Montáž rozpěrného šroubu viz obr. 3.

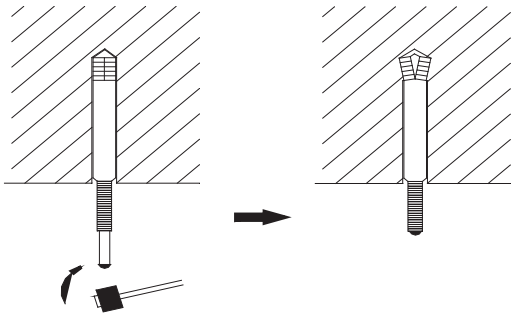

Obr. 3

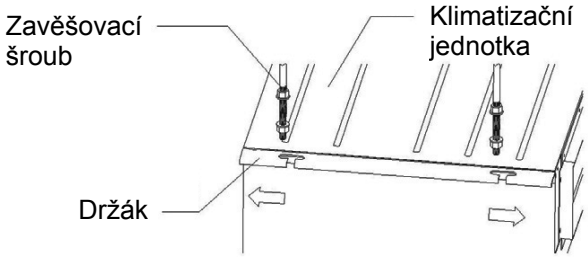

Obr. 4

2. Zasuňte zavěšovací šroub do otvoru v držáku vnitřní jednotky podle obrázku 4.
3. Namontujte vnitřní jednotku na strop podle obr. 5.

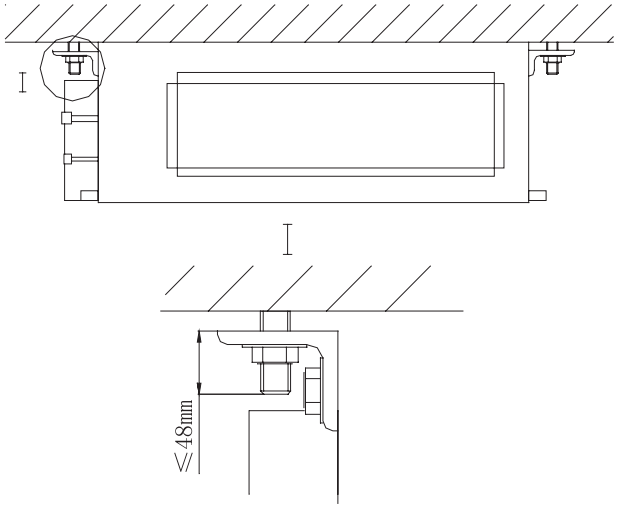

Obr. 5

⚠ Upozornění

- Před instalací připravte všechny trubky (pro chladivo a odtok) a kabely (pro kabelový ovladač a propojení vnitřní a venkovní jednotky), aby instalace probíhala hladce.
- Vyvrtejte otvory do stropu. Strop může být zapotřebí vyztužit, aby byl rovný a nevibroval. Podrobnosti projednejte s uživatelem nebo stavební firmou.
- Není-li síla stropu dostatečná, použijte jako nosníky ocelové profily. Připevněte jednotku k nosníku.
- Pokud je vnitřní jednotka nainstalována mimo klimatizovanou oblast, obložte ji tepelnou izolací, abyste zabránili kondenzaci vody. Tloušťka izolace závisí na konkrétních podmínkách.

Kontrola vodorovné polohy vnitřní jednotky

Po montáži vnitřní jednotky je zapotřebí zkontrolovat její polohu. Vpředu a vzadu musí být vodorovná a směrem k odtokové trubce vpravo nebo vlevo má mít sklon 5°, jak ukazuje obrázek 6.

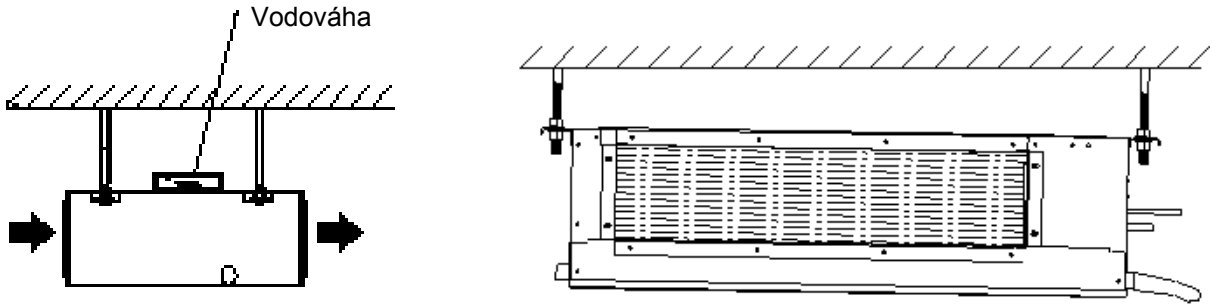

Obr. 6

Instalace vzduchového potrubí

Instalace pravoúhlého vzduchové potrubí

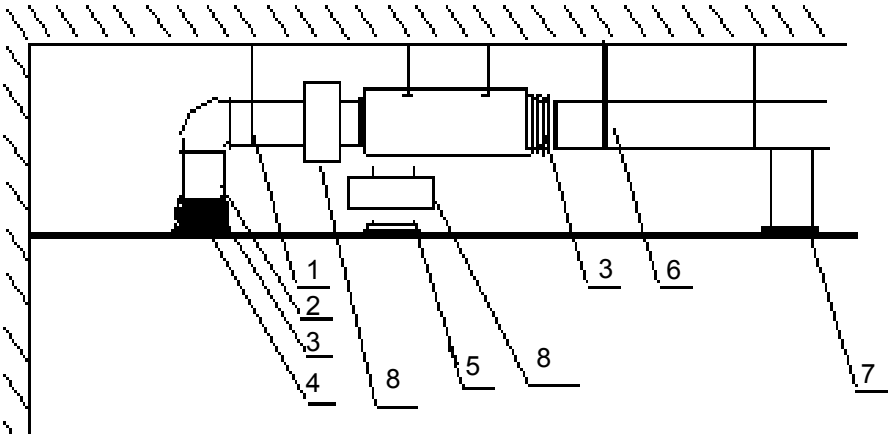

Obr. 7

Č.	Název	Č.	Název
1	Závěs	5	Filtrační mřížka
2	Potrubí přívodu vzduchu	6	Hlavní potrubí rozvodu vzduchu
3	Nástavec	7	Výfuk vzduchu
4	Přívod vzduchu	8	Připojovací box

Tabulka 2

Instalace kruhového vzduchového potrubí

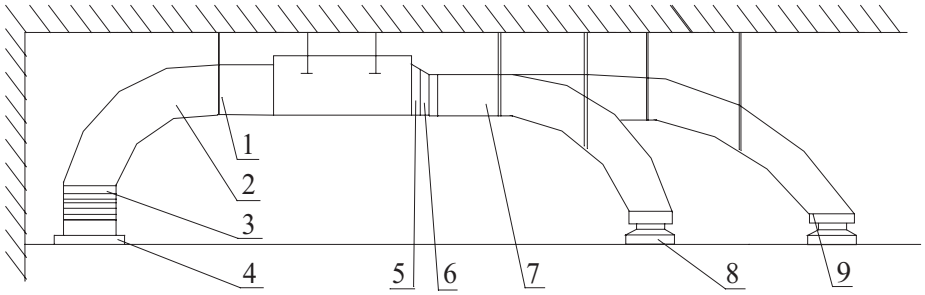

Obr. 7

Č.	Název	Č.	Název
1	Závěs	6	Adaptér
2	Potrubí přívodu vzduchu	7	Potrubí pro rozvod vzduchu
3	Nástavec	8	Výfuk vzduchu (difuzor)
4	Lamelový přívod vzduchu	9	Přípojka výfuku vzduchu
5	Vývod vzduchu z jednotky		

Tabulka 3

Postup instalace kruhového vzduchového potrubí

1. Nainstalujte na kruhové vzduchové potrubí adaptér a zajistěte jej samořezným šroubem.
2. Nainstalujte adaptér na vývod vzduchu z jednotky a upevněte jej nýtem.
3. Připojte potrubí na výfuk vzduchu a upevněte páskou. Ostatní kroky při instalaci zde nejsou popsány.

⚠ Upozornění:

- Maximální délka potrubí znamená maximální délka potrubí na výfuku vzduchu plus maximální délka potrubí na přívodu vzduchu.
- Je-li u jednotek s pomocným elektrickým ohřívačem použito kruhové vzduchové potrubí, musí být přímá délka adaptéru minimálně 200 mm.
- Vzduchové potrubí může mít pravoúhlý nebo kruhový průřez a připojuje se k přívodu/vývodu vzduchu vnitřní jednotky. Ze všech připojených výfuků vzduchu musí zůstat alespoň jeden otevřený. Pro připojení kruhového potrubí je třeba použít adaptér, jehož velikost odpovídá velikosti vývodu vzduchu z jednotky. Délka kruhového potrubí k příslušnému výfuku vzduchu (difuzoru) by neměla přesáhnout 10 metrů. Standardně je dodáván kruhový adaptér pro potrubí o průměru 200 mm s nástavcem délky 200 mm. Jiné adaptéry je třeba dokoupit.

Rozměry přívodu a vývodu vzduchu

Výkon: 2,5 až 7,1 kW

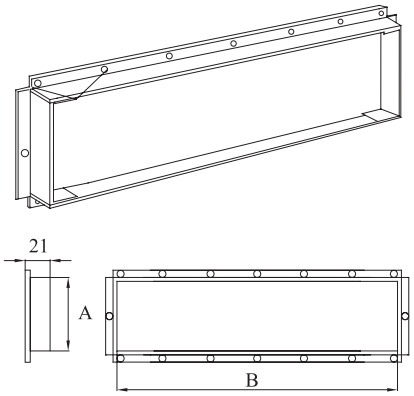

Obr. 9: Vývod vzduchu

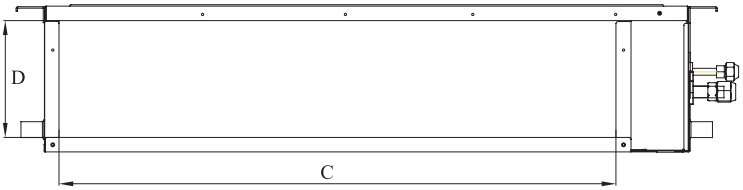

Obr. 10: Přívod vzduchu

Rozměr / Model	Přívod vzduchu		Vývod vzduchu	
	A	B	C	D
MC-D09AI	156	662	580	162
MC-D12AI				
MC-D18AI	156	862	780	162
MC-D21AI	156	1062	980	162
MC-D24AI				

Tabulka 4: Rozměry otvorů pro přívod a vývod vzduchu (mm)

Instalace potrubí pro přívod vzduchu

1. Při standardní instalaci je na bočním přívodu vzduchu pravoúhlá příruba a dolní přívod vzduchu je zakrytý. Viz obrázek 11.

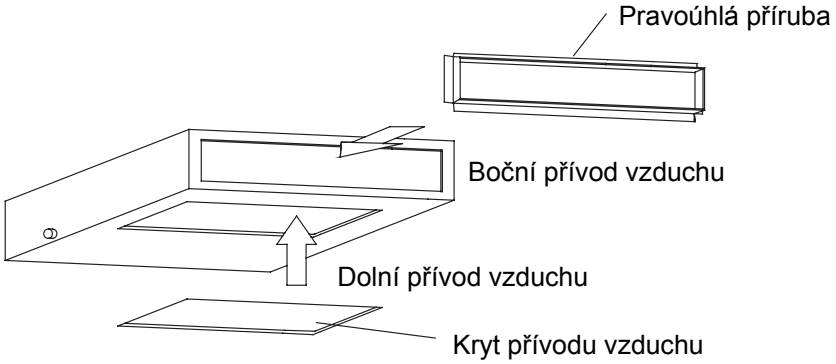

Obr. 11

2. Pokud je požadován přívod vzduchu zdola, stačí zaměnit umístění pravoúhlé příruby a krytu přívodu vzduchu.
3. Připojte jeden konec potrubí pro přívod vzduchu k otvoru přívodu vzduchu na jednotce pomocí nýtů a druhý konec k mřížce přívodu vzduchu. Pro pohodlnější nastavení výšky je možné zkrátit pružné potrubí a vyztužit je 4mm drátem.
4. Při nasávání vzduchu přes dolní přívod bývá provoz hlučnější. Pro potlačení hluku se doporučuje nainstalovat tlumič a připojovací box (přetlakovou komoru).
5. Způsob instalace je třeba zvolit s ohledem na podmínky v budově, provádění údržby atd. Viz obrázek 12.

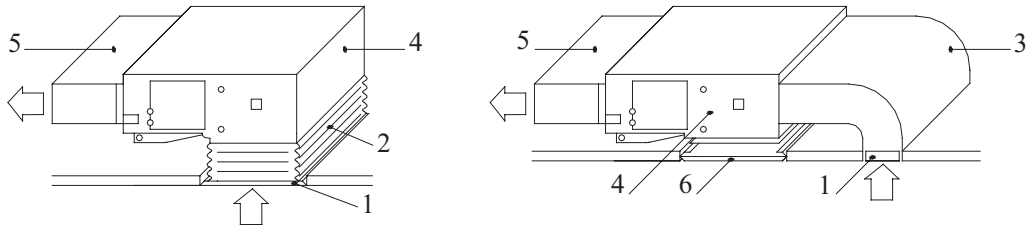

Obr. 12:

Č.	Název	Č.	Název
1	Lamelový přívod vzduchu (s filtrační mřížkou)	4	Vnitřní jednotka
2	Flexibilní potrubí	5	Potrubí pro rozvod vzduchu
3	Potrubí pro přívod vzduchu	6	Přístupová mřížka

Tabulka 5: Díly pro přívod vzduchu

Instalace trubky pro odvod zkondenzované vody

1. Trubku je třeba nainstalovat se sklonem v úhlu 5–10°, aby byl možný odtok zkondenzované vody. Spoje trubky musí být zakryty tepelně izolačním materiálem, aby nedocházelo ke kondenzaci vody na trubce (viz obr. 13).

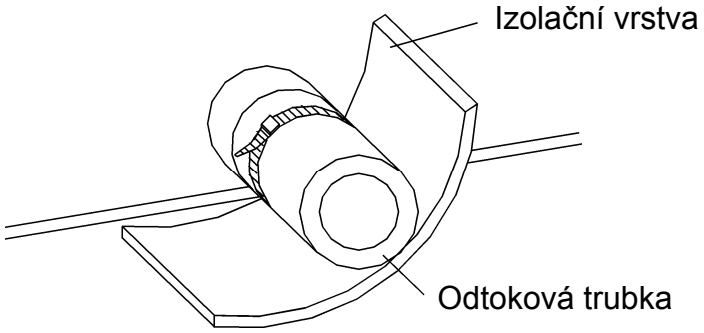

Obr. 13: Tepelná izolace odtokové trubky

2. Vývod zkondenzované vody je umístěn na levé i pravé straně vnitřní jednotky. Po výběru jednoho z vývodů je třeba druhý vývod uzavřít pryžovou zátkou, zajistit ji vázacím drátem a izolovat tepelně izolačním materiálem, aby nedocházelo k úniku vody.
3. Standardně se uzavírá zátkou pravý vývod.

⚠ **Upozornění:**
V místě připojení trubky pro odvod kondenzátu nesmí docházet k úniku vody.

Pokyny pro použití odtokové trubky

- Trubku je třeba nainstalovat se sklonem v úhlu 5–10°, aby se v některých místech neshromažďovala voda.
- Při připojování odtokové trubky k jednotce netlačte příliš silně na trubku na boku jednotky. Trubka by měla být upevněna co nejblíže k jednotce.
- Jako odtokovou trubku je možné použít běžně prodávanou trubku z tvrdého PVC. Při připojování k jednotce vložte konec PVC trubky do odtokového otvoru a upevněte pomocí odtokové hadice a vázacího drátu. Pro připojení vývodu odtoku a odtokové hadice nepoužívejte nikdy lepidlo.
- Pokud se odtoková trubka používá pro odvod vody z více jednotek, musí být společná část trubky asi o 100 mm níže, než vývod odtoku každé z jednotek. K tomuto účelu je lépe použít silnější trubku.

Instalace odtokové trubky

- Průměr odtokové trubky by měl být větší nebo roven průměru připojovací trubky (PVC trubka s vnějším průměrem 25 mm a tloušťkou stěny ≥1,5 mm).
- Odtoková trubka by měla být co možná nejkratší a měla by směřovat dolů se sklonem nejméně 1/100, aby se zabránilo tvorbě vzduchových kapes.
- Nelze-li odtokovou hadici nainstalovat s dostatečným sklonem, přidejte trubku pro zvýšení odtoku.
- Aby se odtoková hadice neprohýbala, měla by být vzdálenost mezi závěsy hadice 1 až 1,5 m.

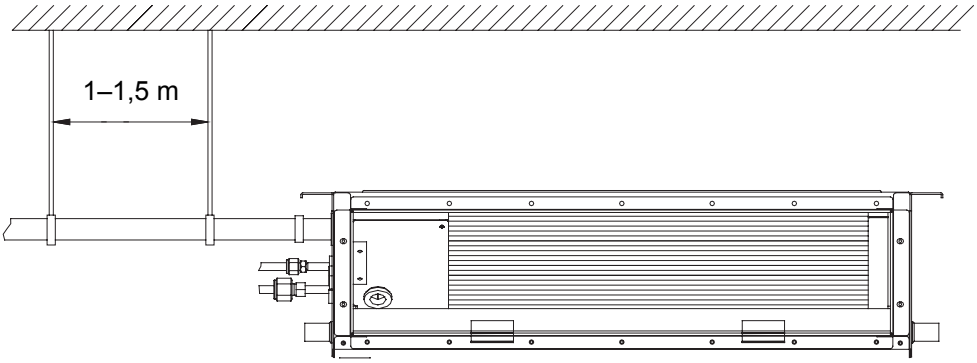

Správně (s min. sklonem 1/100)

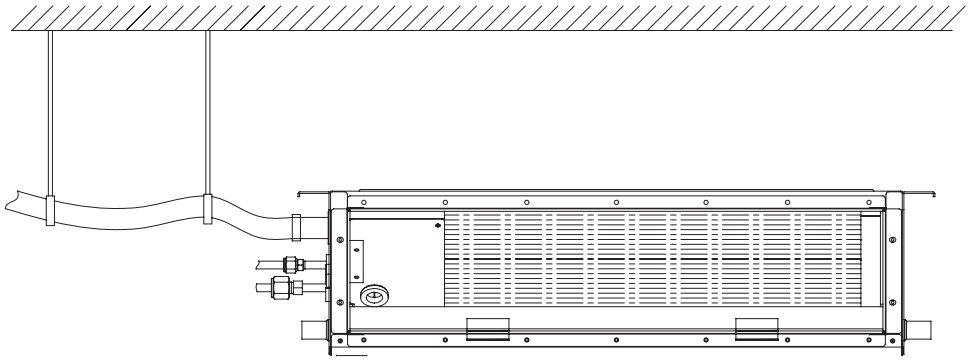

Chybně

Obr. 14

- Nasuňte odtokovou hadici na vývod odtoku a pak utáhněte svorku.
- Omotejte svorku odtokové hadice velkým utěsňovacím plátem, abyste ji tepelně izolovali.
- Úsek odtokové hadice uvnitř místnosti tepelně izolujte.

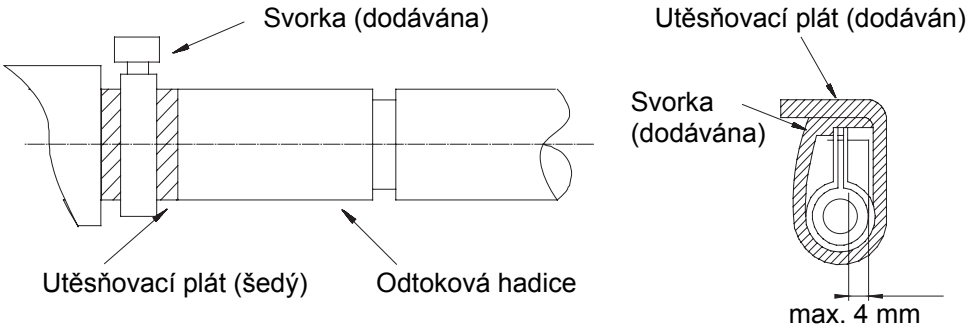

Obr. 15

Pokyny pro zvednutí odtokové trubky

- Nainstalujte trubku pro zvednutí odtoku do výšky max. 850 mm. Doporučuje se nainstalovat trubku se sklonem 1° až 2° ve směru odtékání. Pokud trubka pro zvednutí odtoku svírá s jednotkou pravý úhel, musí být výška trubku menší než 800 mm.

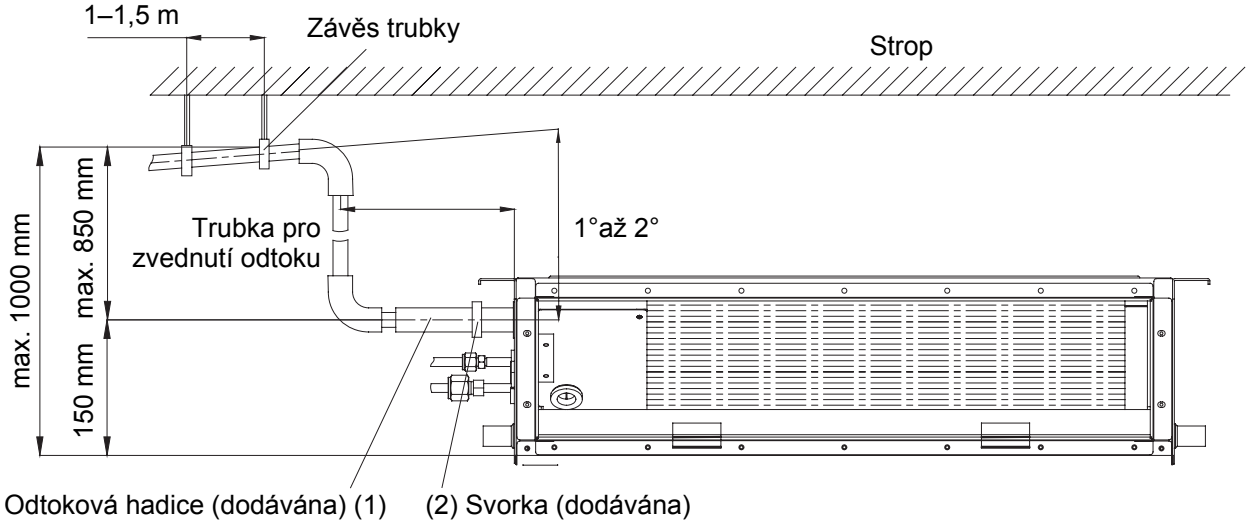

Obr. 16

Poznámky:

(1) Výška sklonu připojené odtokové hadice by měla být max. 75 mm, aby na vývod odtoku nepůsobila příliš velká síla.

(2) Při spojování více odtokových trubek postupujte podle níže uvedeného obrázku.

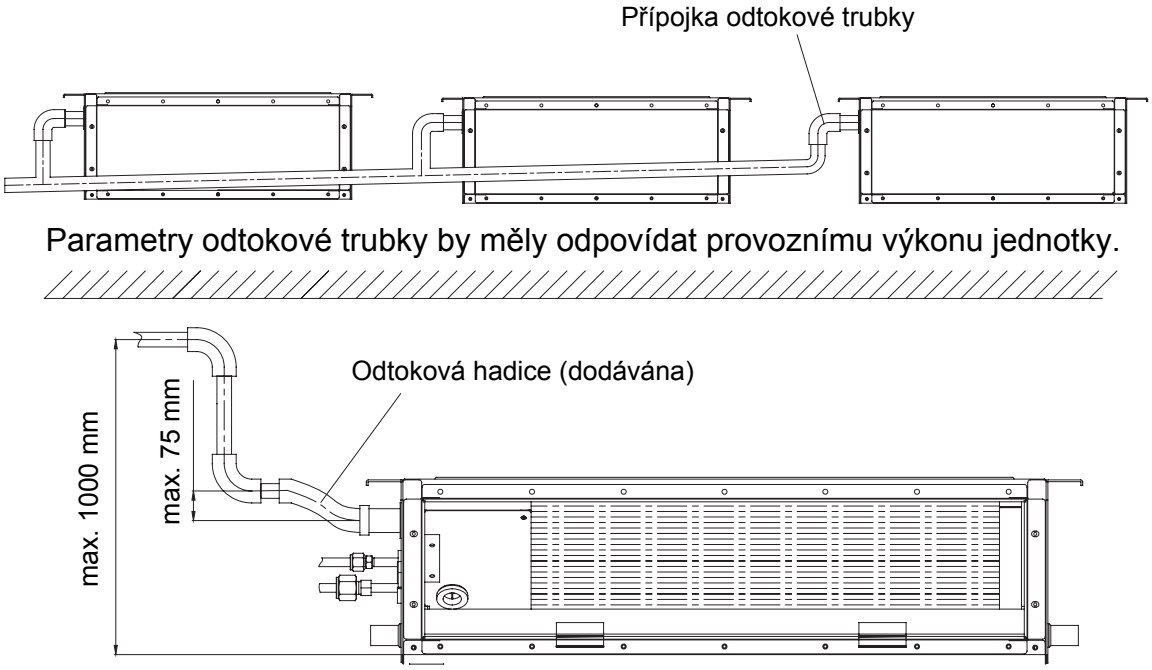

Obr. 17

Testování odtokového systému

1. Po dokončení elektrické instalace proveďte test odtokového systému.
2. Během testu zkontrolujte, zda voda správně teče trubkami. Pečlivě sledujte místa spojů, zda nedochází k prosakování vody. Pokud je jednotka instalována v novém domě, proveďte testování před zakrytím podhledu.

Připojení potrubí chladiva

1. Zarovnejte rozšířený konec měděné trubky se středem přípojky opatřené závitem. Ručně utáhněte převlečnou matici na konci trubky.
2. Pomocí momentového klíče dotahujte převlečnou matici, dokud klíč nezačne prokluzovat (viz obrázek 18).

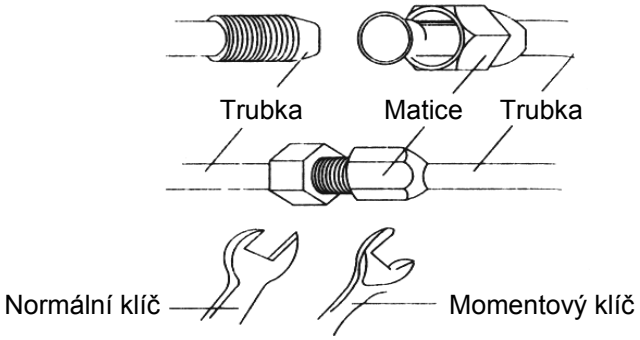

Obr. 18

Průměr trubky	Utahovací moment
6,35 mm	15–30 Nm
9,52 mm	35–40 Nm
12,0 mm	45–50 Nm
15,9 mm	60–65 Nm

Tabulka 6: Utahovací momenty matic

3. Poloměr ohybu trubky nesmí být příliš malý, jinak se může trubka přelomit. Pro ohýbání trubek použijte ohýbačku.
4. Omotejte spojovací trubku a spoje tepelnou izolací a upevněte izolaci plastovou páskou.

⚠ **Upozornění!**

- Když připojujete vnitřní jednotku ke spojovací trubce, netahejte nikdy násilím za přípojky, aby nedošlo k poškození trubek a úniku chladiva.
- Spojovací potrubí musí být upevněno pomocí držáků. Váhu potrubí nesmí nést samotná jednotka.

Izolace potrubí chladiva

1. Aby se zabránilo kondenzaci vody na spojovacím potrubí, musí být trubky chladiva izolovány tepelně izolačním materiálem a omotány lepicí páskou.
2. Přípojky vnitřní jednotky musí být zabaleny izolačním materiálem. Mezi místem připojení trubky a stěnou vnitřní jednotky nesmí být žádná mezera. Viz obrázek 19.

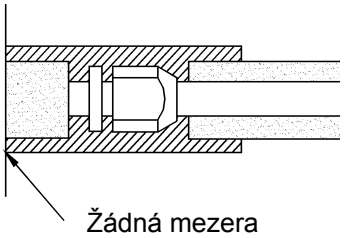

Obr. 19

⚠ **Upozornění!**

Po obalení trubek izolačním materiálem neohýbejte nikdy trubky do příliš malého úhlu, jinak mohou trubky prasknout.

3. Omotejte trubky páskou:
   1) Svažte spojovací potrubí a elektrické kabely pomocí pásky a oddělte je od odtokové trubky, abyste zabránili kondenzaci vody.
   2) Omotejte trubky odspodu od venkovní jednotky až k hornímu konci, kde trubky vcházejí do zdi. Při omotávání musí další závit překrývat polovinu předchozího závitu pásky.
   3) Omotané potrubí upevněte pomocí držáků ke zdi.

⚠ **Upozornění:**

- Neutahujte pásku příliš pevně, jinak se může snížit účinnost tepelné izolace. Zajistěte, aby byla pružná odtoková hadice oddělena od spojovacího potrubí.
- Nakonec vyplňte otvor ve zdi těsnicím materiálem, aby se zabránilo pronikání větru a deště do místnosti.

Připojení kabelů

Připojení vodiče s pevným jádrem

1. Odstraňte izolaci na konci vodiče v délce asi 25 mm pomocí odizolovacích kleští.
2. Odšroubujte šroub ze svorkovnice klimatizačního zařízení.
3. Pomocí ohýbacích kleští vytvořte na konci vodiče smyčku, jejíž velikost odpovídá velikosti šroubu.
4. Zasuňte šroub do smyčky na konci vodiče a zašroubujte jej do svorkovnice.

Připojení lankového vodiče

1. Odstraňte izolaci na konci vodiče v délce asi 10 mm pomocí odizolovacích kleští.
2. Odšroubujte šroub na svorkovnici klimatizačního zařízení.
3. Pomocí krimpovacích kleští nalisujte na konec vodiče kabelové oko, jehož velikost odpovídá velikosti šroubu.
4. Zasuňte šroub do oka a zašroubujte jej do svorkovnice.

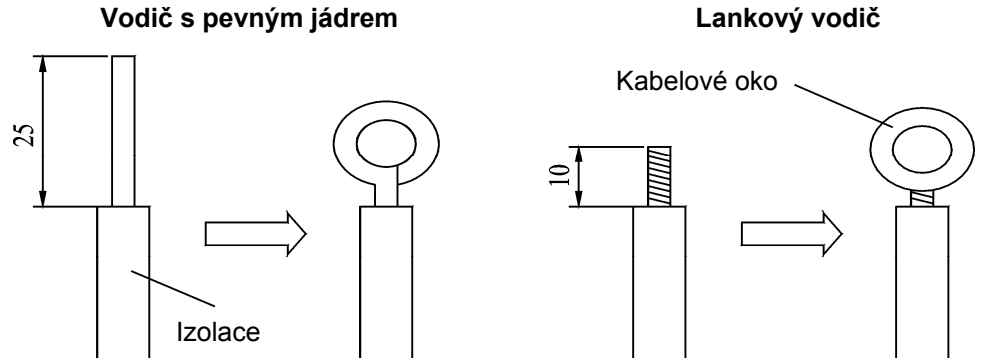

Obr. 20

⚠ **Varování:**

- Je-li napájecí nebo signálový kabel poškozen, použijte pro jeho náhradu výhradně předepsaný typ kabelu.
- Před připojením kabelů zkontrolujte jmenovité napětí na štítku zařízení. Pak zapojte kabely podle schématu.
- Klimatizační zařízení musí mít vyhrazený napájecí okruh s proudovým chráničem a jističem na ochranu proti přetížení.

- Klimatizační zařízení musí být uzemněno, aby se zabránilo možnému nebezpečí způsobenému porušením izolace.
- Všechny vodiče musí mít kabelová oka nebo pevné jádro. Při přímém připojení lankového vodiče ke svorkovnici může dojít k požáru.
- Všechny vodiče musí být zapojeny přesně podle schématu. Chybné zapojení může mít za následek abnormální funkci nebo poškození klimatizačního zařízení.
- Nenechávejte žádný kabel v kontaktu s trubkou chladiva, kompresorem a pohyblivými částmi, např. ventilátorem.
- Neměňte zapojení vodičů uvnitř klimatizačního zařízení. Výrobce nenese žádnou odpovědnost za jakékoli škody nebo chybnou funkci způsobené nesprávným zapojením.

Připojení napájecího kabelu (jednofázové napájení)

⚠ **Upozornění:**
Všechny jednotky musí být napájeny ze stejného zdroje.

1. Otevřete kryt svorkovnice vnitřní jednotky.
2. Protáhněte napájecí kabel přes pryžovou průchodku.
3. Protáhněte kabel (komunikační) přes otvor pro potrubí v šasi a spodní část zařízení směrem nahoru. Pak připojte hnědý vodič ke svorce “3”, černý vodič (komunikační) ke svorce “2”, modrý vodič ke svorce “N(1)” a zemnicí vodič k zemnicí svorce na svorkovnici. Upevněte kabel příslušnou úchytkou na šasi.
4. Upevněte napájecí kabel vázacím drátem.

GWHD(36)NK3AO

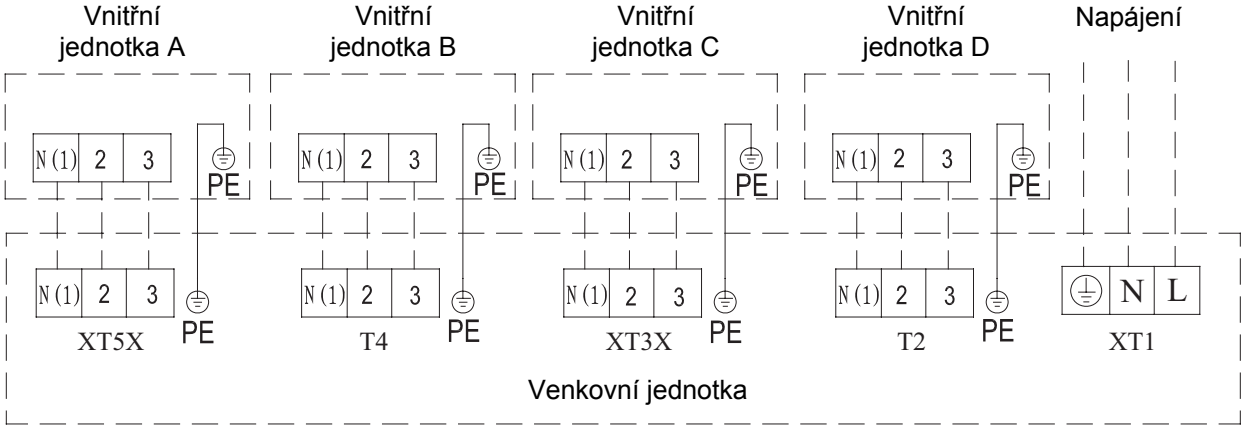

Obr. 21

GWHD(42)NK3AO

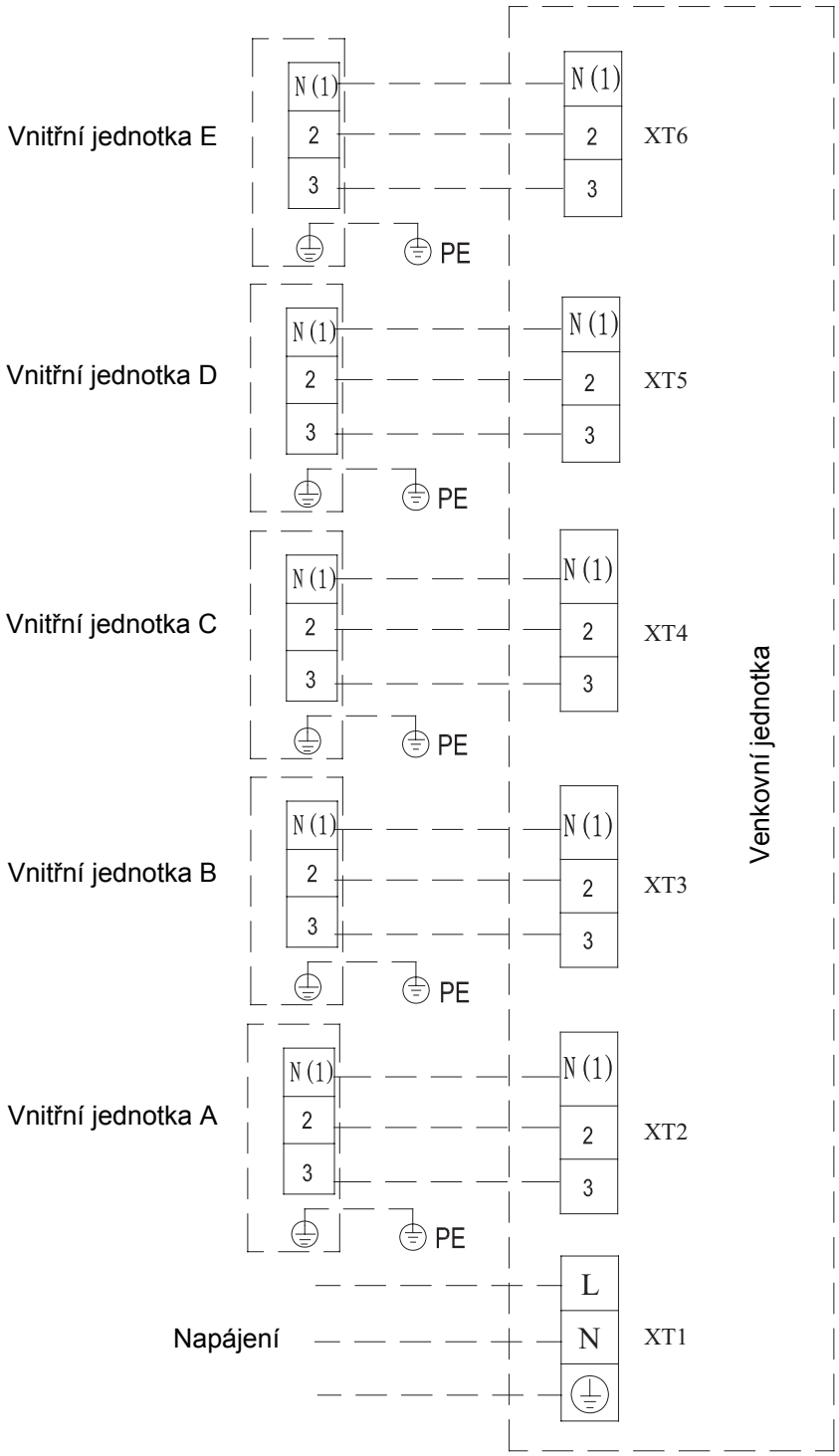

Obr. 22

Připojení signálového kabelu kabelového ovladače

1. Otevřete kryt svorkovnice vnitřní jednotky.
2. Protáhněte signálový kabel přes pryžovou průchodku.
3. Připojte signálový kabel do konektoru se 4 kontakty na desce obvodů vnitřní jednotky.
4. Upevněte signálový kabel úchytkou.

Elektrická instalace

Vnitřní jednotka		Napájecí kabel	Provozní proud (A)	Příkon (W)		Doporučený napájecí kabel (průřez × počet vodičů)
Typ	Model		Ventilátor vnitřní jednotky	Chlazení	Topení	
Chlazení a topení	MC-D09AI	220-240V~ 50Hz	0,406	75	575	1,0×4
	MC-D12AI	220-240V~ 50Hz	0,348	65	865	1,0×4
	MC-D18AI	220-240V~ 50Hz	0,428	80	1080	1,0×4
	MC-D21AI	220-240V~ 50Hz	0,588	110	1610	1,0×4
	MC-D24AI	220-240V~ 50Hz	0,588	110	1610	1,0×4

Tabulka 7

Poznámka:
Výše uvedený průřez vodičů platí pro kabel s délkou max. 15 m. Pro větší vzdálenosti je třeba použít vodiče s větším průřezem.

Rozsah pracovních teplot

Testovací podmínky	Okolí vnitřní jednotky		Okolí venkovní jednotky	
	DB (°C)	WB (°C)	DB (°C)	WB (°C)
Jmenovité chlazení	27	19	35	24
Maximální chlazení	32	23	48	26
Minimální chlazení	21	15	18	–
Jmenovité topení	20	15	7	6
Maximální topení	27	–	24	18
Minimální topení	20	15	-15	-16

DB: teplota suchého teploměru
WB: teplota mokrého teploměru

Řešení problémů

Pokud klimatizační zařízení nefunguje správně, zkontrolujte před vyžádáním opravy následující body:

Závada	**Možné příčiny**
Jednotku nelze spustit.	Není připojeno napájení. Proudový chránič se vypíná kvůli probíjení elektrického proudu. Příliš nízké napětí.
Jednotka chvíli pracuje a pak se zastaví.	Blokovaný přívod/výfuk vzduchu u vnitřní/venkovní jednotky.
Nedostatečné chlazení.	Vzduchový filtr je špinavý nebo ucpaný. V místnosti je příliš mnoho zdrojů tepla nebo lidí. Otevřené dveře nebo okno. Překážky na přívodu/výfuku vzduchu. Nastavená teplota je příliš vysoká.
Nedostatečné topení.	Vzduchový filtr je špinavý nebo ucpaný. Dveře nebo okna nejsou dobře zavřené. Nastavená teplota je příliš nízká.
Nefunkční ovladač.	Když ovladač nefunguje ani po výměně baterií, otevřete kryt baterií a stiskněte tlačítko „ACL“, abyste obnovili normální stav ovladače. Je ovladač v rozmezí dosahu signálu? Brání šíření signálu z ovladače nějaké překážky? Při ovládání kanálových jednotek je třeba nasměrovat dálková ovladač na panel kabelového ovladače. Zkontrolujte napětí baterií v ovladači a podle potřeby je vyměňte.

Poznámka:
Pokud po kontrole výše uvedených bodů a nápravě příčin klimatizační zařízení stále nefunguje správně, kontaktujte místní autorizované servisní středisko.

Údržba

⚠ **Upozornění!**

Při čištění klimatizačního zařízení dbejte na následující body.

- Odpojte napájení, než se dotknete jakéhokoli elektrického zařízení.
- Jednotku čistěte jen tehdy, když je vypnuta a odpojena od napájení. Jinak hrozí úraz elektrickým proudem.
- Pro čištění jednotky nepoužívejte vodu. Jinak hrozí úraz elektrickým proudem.
- Při čištění jednotky dávejte pozor. Stůjte na stabilním podstavci.

Čištění vzduchového filtru

- Vzduchový filtr demontujte jen při čištění. Jinak může dojít k závadě.
- Je-li klimatizační zařízení používáno ve velmi prašném prostředí, měli byste čistit vzduchový filtr častěji (obvykle se čistí jednou za dva týdny).

Údržba na začátku provozní sezóny

- Zkontrolujte, zda není přívod/výfuk vzduchu u vnitřní jednotky zablokovaný.
- Zkontrolujte, zda je uzemnění v dobrém stavu.
- Zkontrolujte, zda jsou kabely v dobrém stavu.
- Zkontrolujte, zda po zapnutí kabelového ovladače bliká indikátor.

Poznámka: Pokud nastane nějaký abnormální stav, poraďte se s pracovníky servisu.

Údržba na konci provozní sezóny

- Nechejte klimatizační zařízení pracovat půl dne v režimu Ventilátor, aby se vnitřek jednotky vysušil.
- Pokud nebude klimatizační zařízení dlouho používáno, odpojte je od napájení, aby se šetřila energie. Indikátor napájení na kabelovém ovladači zhasne.

Centrála NEPA spol. s r.o.
Purkyňova 45
612 00 Brno

Tel.: +420 541 590
Tel. servis: +420 541 590 150
Fax: +420 541 590 123
Fax. servis: +420 541 590 153

www.nepa.cz
Obchod: obchod@nepa.cz
Servis: servis@nepa.cz
Objednávky: brno-fakturace@nepa.cz